PRIUS P MF

Multifunktions-Kolbenpumpen

Datenblatt

PRIUS MULTIFUNCTION

Kolbendosierpumpe mit Federrückzug.
PRIUS P kombiniert Effizienz und chemische Beständigkeit mit einer großen Bandbreite an Durchflussraten.

- Multifunktionspumpe mit einphasiger Stromversorgung
- Betriebsmodus: Konstant, ppm, %, mlq, Pause-Arbeit, Impuls, wöchentlich, mA, Volt und Batch
- Kontrolle Füllstand
- Alarme
- Standby
- Doppelte Position der Elektronikeinheit (Standard- oder gedrehte Position)
- Kolben aus Keramik oder Edelstahl
- Aluminiumgehäuse
- Mechanische Hubeinstellung
- Hydraulikteile in verschiedenen Größen und Materialien erhältlich
- Ventile mit doppelter Kugel
- Tropentaugliche Motoren

Isolierstoffklasse F
Energieeffizienz IE 1

STANDARDPOSITION GEDREHTE POSITION

Code

KREIS

VERSORGUNG	
F	230 VAC
1	115 VAC

PERSONAL. VERPACKUNG PROGRESSIV

P P M F 0 1 0 0 2 4 D V 1 2 0 0 N 0 0 0

BAR L/H FARBE

DURCHSATZ 50 Hz	
010024	24 l/h @ 10 bar
010013	13 l/h @ 10 bar
010010	10 l/h @ 10 bar
010005	5 l/h @ 10 bar
010080	80 l/h @ 10 bar
010043	43 l/h @ 10 bar
010032	32 l/h @ 10 bar
010016	16 l/h @ 10 bar
010130	130 l/h @ 10 bar
010070	70 l/h @ 10 bar
010052	52 l/h @ 10 bar
010026	26 l/h @ 10 bar
010210	210 l/h @ 10 bar
010113	113 l/h @ 10 bar
010084	84 l/h @ 10 bar
010042	42 l/h @ 10 bar
010320	320 l/h @ 10 bar
010172	172 l/h @ 10 bar
010128	128 l/h @ 10 bar
010064	64 l/h @ 10 bar

MATERIAL Pumpenkörper + Kolben	
D	PP + Ceramica (SIALOX 96)
E	Acciaio Inox (AISI316L) + Acciaio Inox (AISI420)

MOTOR	
1	0,18Kw
2	0,37Kw

UNTERSETZUNGSVERHÄLTNIS	
1	8:1
2	15:1
4	20:1

O RING	
V	FKM B
D	Dutral
W	WAX

Via Donatori di Sangue, 1 - 02100 Rieti (Italy)
+39 074622841 | emecpumps.com

Specifications subject to change without notice | R2025

emec SIMPLE AS WATER

IQNET CERTIFIED MANAGEMENT SYSTEM
qualityaustria SYSTEM CERTIFIED
ISO 9001:2015 No.07728/0
ISO 14001:2015 No.00997/0
ISO 45001:2018 No.01121/0

“PRIUS P MF” - EINPHASIGE VERSORGUNG

EIGENSCHAFTEN

- Multifunktionspumpe mit einphasiger Stromversorgung
- Kolben aus Keramik (SIALOX96) und Pumpenkörper aus PP oder Kolben (AISI420) und Pumpenkörper aus Edelstahl (AISI316L)
- Ventile mit doppelter Kugel
- Aluminiumgehäuse
- Mechanische Hubeinstellung
- Doppelte Position der Elektronikeinheit (Standard- oder gedrehte Position)
- Einphasige ..... 230 VAC (+/-10%) Versorgung - 50/60 Hz
- Raumbetriebstemperatur:……...-10 ÷ 40°C (14 ÷ 104°F)
- Zusatzstofftemperatur mit SS (Edelstahl) Pumpenkörper:….. -10 ÷ 90°C (14 ÷ 194°F)*
- Zusatzstofftemperatur mit PP Pumpenkörper:.....…...-10 ÷ 40°C (14 ÷ 104°F)
- Verpackungstemperatur und Verpackung ..... ….10 ÷ 50°C (32 ÷ 122°F)
- Einbauklasse .....….….…II
- Verschmutzungsgrad 2
- Hörbares Geräusch ..... 78 dbA (± 5 dB)
- Schutzklasse..... P 55
- Max. Höhe des Saugschlauchs ..... 3 Meter

* Die angegebene Temperatur kann zum Sterilisieren oder Waschen mit heißem Wasser vorübergehend überschritten werden (max. 15 ').

PRIUS P MF PP PUMPENKÖRPER UND KERAMIKKOLBEN

STANDARDPOSITION

GEDREHTE POSITION

PRIUS P MF PUMPENKÖRPER UND KOLBEN AUS EDELSTAHL

STANDARDPOSITION

GEDREHTE POSITION

PRIUS P MF

Multifunktions-Kolbenpumpen

Datenblatt

PRIUS P MF PUMPENKÖRPER AUS PP

PRIUS P MF								
HUB	**KOLBEN Durchm. (mm)**	**PRIUS P MF**	**Anschläge/1'**	**Druck bar**	**Durchsatz l/h**	**Motor**	**ROHRANSCHLUSS PP**	**INSTALLATIONS-ZUBEHÖR**
15 mm	14	**010024**	175	10	24	0,37 kW	G1/2" 12x18	A
		010013	94		13			
		010010	70		10			
		010005	35		5			
	25	**010080**	175	10	80	0,37 kW	G1/2" 12x18	A
		010043	94		43			
		010032	70		32			
		010016	35		16			
	32	**010130**	175	10	130	0,37 kW	G1/2" 12x18	A
		010070	94		70			
		010052	70		52			
		010026	35		26			
	40	**010210**	175	10	210	0,37 kW	G3/4" D.i. 18 mm	B
		010113	94		113			
		010084	70		84			
		010042	35		42			
	50	**010320**	175	10	320	0,37 kW	G3/4" D.i. 18 mm	B
		010172	94		172			
		010128	70		128			
		010064	35		64			

INSTALLATIONSZUBEHÖR

A. INSTALLATIONSBAUSATZ INBEGRIFFEN
Hintergrundfilter 1/2" mit Schlauchhalterung Durchm. int. 13 mm
Einspritzventil 3/4"
Einlassrohr 13x16 PVDF oder 12X18 PVC
Ansaugrohr 13x16 PVDF oder 12X18 PVC

B. INSTALLATIONSBAUSATZ (Option)
Hintergrundfilter 1 1/2" mit Schlauchhalterung Durchm. int. 18 mm (G1 1/2" - 18 mm Durchm. int.)
Einspritzventil 1 1/2"

Die Verpackung der Pumpe enthält immer:
FÜLLSTANDSSONDE
EINGANGS-/STANDBY-KABEL
ALARMKABEL

PRIUS P MF PUMPENKÖRPER AUS EDELSTAHL

Bei der Pumpe mit Körper aus Edelstahl ist kein Installationszubehör enthalten.

PRIUS P MF							
HUB	**KOLBEN Durchm. (mm)**	**PRIUS P MF**	**Anschläge/1'**	**Druck bar**	**Durchsatz l/h**	**Motor**	**ROHRANSCHLUSS SS**
15 mm	14	**010024**	175	10	24	0,37 kW	R1/2"
		010013	94		13		
		010010	70		10		
		010005	35		5		
	25	**010080**	175	10	80	0,37 kW	R1/2"
		010043	94		43		
		010032	70		32		
		010016	35		16		
	32	**010130**	175	10	130	0,37 kW	R1/2"
		010070	94		70		
		010052	70		52		
		010026	35		26		
	40	**010210**	175	10	210	0,37 kW	R3/4"
		010113	94		113		
		010084	70		84		
		010042	35		42		
	50	**010320**	175	10	320	0,37 kW	R3/4"
		010172	94		172		
		010128	70		128		
		010064	35		64		

Abmessungen

GEWICHTE UND ABMESSUNGEN BEZIEHEN SICH AUF MODELLE MIT PP-PUMPENKÖRPER.

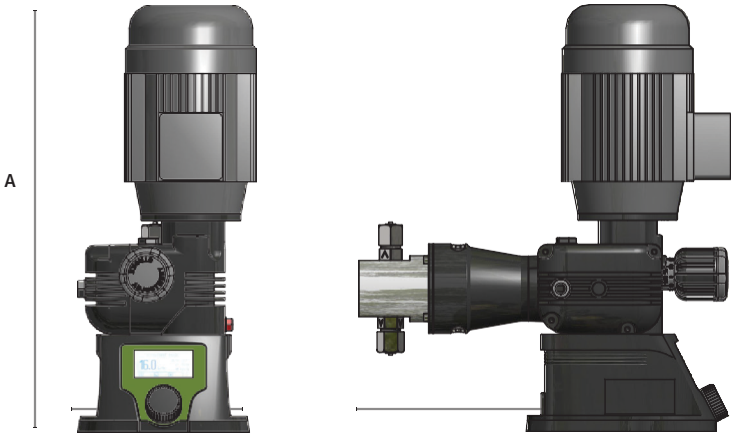

ABMESSUNGEN (mm)	
	(PP)
A	450
B	200
C	420
D	420
E	200
F	140
G	160
∅BEFESTIGUNGSBOHRUNGEN	8
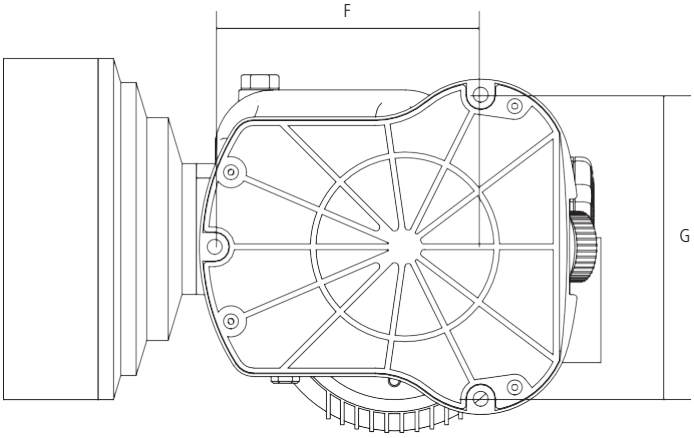
GEWICHT (Kg)	
mit Körper aus PP	16
mit Körper aus Edelstahl	25