Gerät “WDPHRH”

Datenblatt

EIGENSCHAFTEN

- Hintergrundbeleuchteter LCD-Bildschirm mit großer Anzeigekapazität
- Drehknopf "Encoder" für die Instrumentensteuerung
- 2 Dosierpumpen mit PVDF-Gehäuse
- Eingang für Durchflusskontrolle
- pH-Skala: 0-14 pH; Redox-Skala: 0-999 mV
- Alarme: Maximaldosierung, beschädigte Sonde, Füllstand, Netzspannung, kein Durchfluss
- Digitale Eingänge einstellbar N.O. oder N.C.
- Verzögerter Beginn der Dosierung (maximal 60 Minuten)
- Festlegung der Priorität der pH-Dosierung gegenüber der Redox-Dosierung
- Sonden-Check-up
- pH-Kompensation
- Permanente Datenspeicherung mit auf dem Display sichtbarem Systemprotokoll
- Vorbereitet zum Versand von SMS-Alarmen (Option auf Anfrage)
- Ethernet-Anschluss für den Versand von Alarm-E-Mails (Option auf Anfrage)
- Datenprotokoll auf USB-Gerät (Option auf Anfrage)
- Festlegung der Priorität der pH-Dosierung gegenüber der Redox-Dosierung
- Sonden-Check-up
- RS485-Ausgang für Fernverbindung über Web (ERMES)
- pH-Kompensation
- Spannungsversorgung 190÷265 VAC; 50/60 Hz

Eingänge:
- Standby
- Durchfluss
- pH-Niveau
- Redox-Niveau
- PH-Sonde
- Redox-Sonde
- Versorgung

Ausgänge:
- Ausgang pH-Pumpe
- Ausgang Redox-Pumpe
- Alarmkontakt-Ausgang

WDPHRH ist ein programmierbares Gerät, das mit zwei Dosierpumpen zur Dosierung von Säure (pH) und Desinfektionsmittel (Redox) ausgestattet ist.
Dieses Gerät eignet sich für die Installation in Schwimmbädern und ermöglicht die Überwachung der Wasserparameter.

Es ist möglich, im On/Off- oder Proportionalbetrieb nach eingestellten Sollwerten zu arbeiten.
Im On/Off-Modus können Sie mit der Funktion "Wartezeit" (Zeit zwischen einem Impuls und dem nächsten) eine angemessene Reaktionszeit abwarten, bevor Sie den nächsten Impuls dosieren.

KONFIGURATION

MODELL
STANDARD 0310
SELBSTSPÜLENDE VERSION 0307
PERISTALTISCHE VERSION 0202

VERSORGUNG	
00	230 VAC Schuko
01	230 VAC ohne Stecker
03	115 VAC US

Modell WPR 0310 1 00 00 000

HYDRAULIKTEILE								
	Pumpenkörper	O-Ringe	Ventile		Membran	Rohre		Viskosität
			Körper	Kugel		Einlass	Ansaugung	Max CPS
1	PVDF	Viton®	PVDF	Keramik	PTFE	PE	PVC	100
2	PVDF	EPDM	PVDF	Keramik	PTFE	PE	PVC	100
Viton® ist eine eingetragene Marke von DuPont Dow Elastomers.								

Via Donatori di Sangue, 1 - 02100 Rieti (Italy)
+39 074622841 | emecpumps.com

Specifications subject to change without notice | R2025

emec SIMPLE AS WATER

IQNET CERTIFIED MANAGEMENT SYSTEM
qualityaustria SYSTEM CERTIFIED
ISO 9001:2015 No.07728/0
ISO 14001:2015 No.00997/0
ISO 45001:2018 No.01121/0

Gerät “WDPHRH”

Datenblatt

SPEZIFIKATIONEN				
MODELL	Impulsfrequenz		Durchschnittliche Absorption bei maximalem Durchfluss	Gewicht
	Min Impulse pro Stunde	Max Impulse pro Minute		
0310	1	180	32 Watt	3.0 Kg (6.61 Lbs)
SELBSTSPÜLENDE VERSION				
0307	1	180	32 Watt	3.0 Kg (6.61 Lbs)

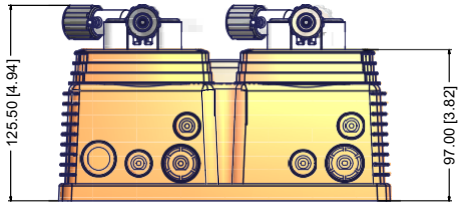

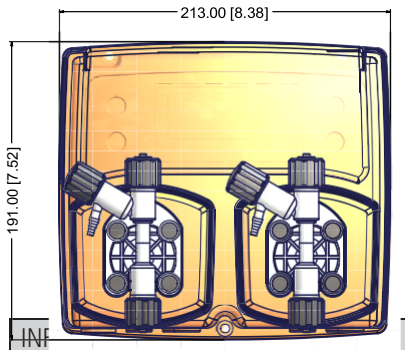

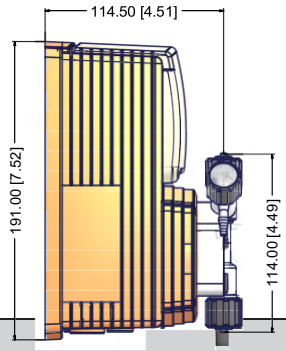

INF						
MODELL	Durchsatz		Anschläge/Minute	cc pro Impuls	Max. Druck	
	l/h	GPH			bar	PSI
0310	10	2,64	180	0,93	03	44
SELBSTSPÜLENDE VERSION						
0307	07	1,85	180	0,65	03	44
PERISTALTISCHE VERSION*						
0202	2,2	0,4	n/a	n/a	1,5	22

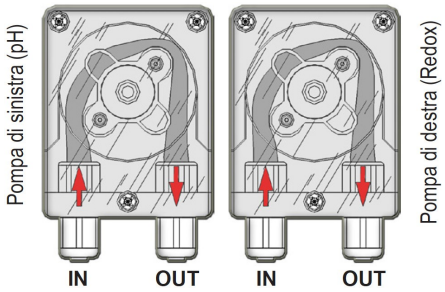

*Die stündliche Durchflussmenge kann durch die Verwendung unterschiedlich großer Rohre variiert werden.

Via Donatori di Sangue, 1 - 02100 Rieti (Italy)
+39 074622841 | emecpumps.com

Specifications subject to change without notice | R2025

emec SIMPLE AS WATER

IQNET CERTIFIED MANAGEMENT SYSTEM
qualityaustria SYSTEM CERTIFIED
ISO 9001:2015 No.07728/0
ISO 14001:2015 No.00997/0
ISO 45001:2018 No.01121/0