Dosierpumpen Serie "T"

Datenblatt

"TA Selbstspülung "

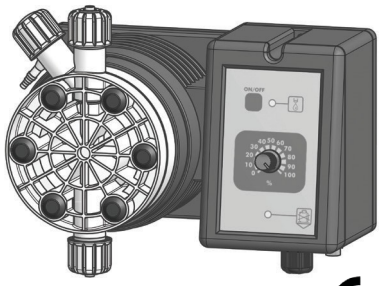

- Vertikale Montage
- Elektronische Einstellung der Durchflussmenge
- Mikroprozessor
- Pumpenkörper aus PVDF (Standard) mit manueller (T) oder automatischer (TA) Spülung
- Hydraulische Teile (Pumpenkörper, Einspritzventil, Hintergrundfilter, Einspritzrohr) aus PVDF

Stromversorgung:	230 VAC (190÷265 VAC) - 50/60 Hz 115 VAC (90÷135 VAC) - 50/60 Hz 24 VAC (20÷32 VAC) - 50/60 Hz 24 VDC (20÷32 VDC) 12 VDC (10÷16 VDC)
Anzahl der Injektionen pro Minute	0 ÷ 120
Raumbetriebstemperatur:	0 ÷ 45°C (32 ÷ 113°F)
Zusatzstofftemperatur :	0 ÷ 50°C (32 ÷ 122°F)
Temperatur Transport und Verpackung:	-10 ÷ 50°C
Einbauklasse:	II
Verschmutzungsgrad:	2
Hörbares Geräusch:	62,0 db(A)
Schutzklasse:	IP 65 - RH % des Betriebs: 85% bei t ≤40 °C; 70% bei 45 °C (ohne Kondensation)
Maximale Höhe:	2000 m

Code-Konfiguration

MODELLE			
Cod. T	**Cod. TA**	**MOD.**	**BESCHREIBUNG**
CO	**OA**	"CO"	Konstante Pumpe mit Durchflussregelung.
CL	**CA**	"CL"	Konstante Pumpe mit Niveausteuerung und Durchflussregelung.

DURCHSATZ					
T			Einlassrohr (PVDF)	Saugrohr	Pumpenkörper
2005	5 l/h bei 20 bar	1.32 GPH bei 290 PSI	4 x 6	4 x 6	L
0515	15 l/h bei 5 bar	3.96 GPH bei 73 PSI	6 x 8	6 x 8	N
0420	20 l/h bei 4 bar	5.28 GPH bei 58 PSI	6 x 8	6 x 8	N
0330	30 l/h bei 3 bar	1.32 GPH bei 43 PSI	8 x 10	8 x 12	S
0150	50 l/h bei 1 bar	1.32 GPH bei 15 PSI	8 x 10	8 x 12	S
00100	100 l/h bei 0 bar	26.4 GPH bei 0 PSI	12 x 18 PVC gerastet	12 x 18 PVC gerastet	T
TA			Einlassrohr (PVDF)	Saugrohr	Pumpenkörper
203.2	3.2 l/h bei 20 bar	0.85 GPH bei 290 PSI	4 x 6	4 x 6	LA
0510	10 l/h bei 5 bar	2.64 GPH bei 73 PSI	6 x 8	6 x 8	NA
0413	13 l/h bei 4 bar	3.43 GPH bei 58 PSI	6 x 8	6 x 8	NA
0320	20 l/h bei 3 bar	5.3 GPH bei 43.5 PSI	8 x 10	8 x 12	SA
0135	35 l/h bei 1 bar	9.2 GPH bei 14.5 PSI		8 x 12	SA

CO 2005 K 00 00

Modell T

HYDRAULIKTEILE								
	Pumpenkörper	**O-Ringe**	**Ventile**		**Membran**	**Rohre [1]**		**Viskosität**
			Körper	**Kugel**		**Einlass**	**Ansaugung**	**Max CPS**
K	PVDF	FKM B	PVDF	Keramik	PTFE	PVDF	PVC	100
P	PVDF	EPDM	PVDF	Keramik	PTFE	PVDF	PVC	100
W	PVDF	Nitril	PVDF	Keramik	PTFE	PVDF	PVC	100
V	PP	FKM B	PP	Keramik	PTFE	PE	PVC	100
D	PP	EPDM	PP	Keramik	PTFE	PE	PVC	100
T	PVDF	FKM B+PTFE	PVDF	Keramik	PTFE	PVDF	PVC	100
A	Acryl	FKM B	Polypropylen	Keramik	PTFE	PVDF	PVC	100
Z	EDELSTAHL	FKM B	EDELSTAHL	EDELSTAHL	PTFE	n/a	n/a	100
$	Acryl	FKM B	Polypropylen	EDELSTAHL + Hastelloy-Feder	PTFE	Polyethylen	PVC	8000 *

[1] Die Größe der Rohre kann je nach dem Material des Pumpenkörpers variieren.
[2] Bei einigen Anwendungen kann der niedrigviskose Pumpenkörper Mod. $ die Pumpenleistung verringern.

VERSORGUNG	
00	230 VAC Schuko Stecker
0S	230 VAC australianischer Stecker
01	230 VAC ohne Stecker
03	115 VAC US Stecker
04	24 VAC ohne Stecker
05	12 VDC *
07	24 VDC

* Verfügbar für bestimmte Modelle.

Via Donatori di Sangue, 1 - 02100 Rieti (Italy)
+39 074622841 | emecpumps.com

emec SIMPLE AS WATER

Specifications subject to change without notice | R2025

IQNET CERTIFIED MANAGEMENT SYSTEM
qualityaustria SYSTEM CERTIFIED
ISO 9001:2015 No.07728/0
ISO 14001:2015 No.00997/0
ISO 45001:2018 No.01121/0

Dosierpumpen Serie "T"

"TA Selbstspülung "

Datenblatt

SPEZIFIKATIONEN						
T	**Impulse pro Minute**		**Durchschnittliche Absorption bei maximaler Durchflussrate (230 VAC)**	**Durchschnittliche Absorption bei maximaler Durchflussrate (115 VAC)**	**Durchschnittliche Absorption bei maximaler Durchflussrate (24 VAC/VDC)**	**Gewicht**
	min	max				
2005	12	120	27 Watt	21 Watt	n/a	5,7 Kg (12,6 Lbs)
0515	12	120	27 Watt	15 Watt	14 Watt	
0420	12	120	27 Watt	21 Watt	n/a	
0330	12	120	27 Watt	21 Watt	n/a	
0150	12	120	27 Watt	21 Watt	n/a	
00100	12	120	27 Watt	21 Watt	n/a	
TA	**Impulse pro Minute**		**Durchschnittliche Absorption bei maximaler Durchflussrate (230 VAC)**	**Durchschnittliche Absorption bei maximaler Durchflussrate (115 VAC)**	**Durchschnittliche Absorption bei maximaler Durchflussrate (24 VAC/VDC)**	**Gewicht**
	min	max				
203,2	12	120	27 Watt	21 Watt	n/a	5,7 Kg (12,6 Lbs)
0510	12	120	27 Watt	15 Watt	14 Watt	
0413	12	120	27 Watt	21 Watt	n/a	
0320	12	120	27 Watt	21 Watt	n/a	
0135	12	120	27 Watt	21 Watt	n/a	

INFORMATIONEN							
T	**Durchsatz**				**cc pro Impuls**	**Maximaler Druck**	
	min cc/h	max l/h	Min GPH	Max GPH	**Max**	**bar**	**PSI**
2005	500	5	0,13	1,32	0,7	20	290
0515	1500	15	0,39	3,96	2,1	5	73
0420	2000	20	0,52	5,28	2,8	4	58
0330	3000	30	0,79	7,93	4,2	3	43
0150	5000	50	1,32	13,2	7	1	15
00100	10000	100	2,64	26,4	14	0	0
TA	**Durchsatz**				**cc pro Impuls**	**Maximaler Druck**	
	min cc/h	max l/h	Min GPH	Max GPH	**Max**	**bar**	**PSI**
203,2	96	3,2	0,025	0,85	0,44	20	290
0510	300	10	0,079	2,64	1,39	5	73
0413	390	13	0,103	3,43	1,80	4	58
0320	600	20	0,16	5,3	2,78	3	43,5
0135	1050	35	0,28	9,2	4,86	1	14,5

Via Donatori di Sangue, 1 - 02100 Rieti (Italy)
+39 074622841 | emecpumps.com

Specifications subject to change without notice | R2025

emec SIMPLE AS WATER

IQNET CERTIFIED MANAGEMENT SYSTEM
qualityaustria SYSTEM CERTIFIED
ISO 9001:2015 No.07728/0
ISO 14001:2015 No.00997/0
ISO 45001:2018 No.01121/0

Dosierpumpen Serie "T"

Datenblatt

"TA Selbstspülung "

Messenheit in mm

PUMPENKÖRPER "S"-"T"

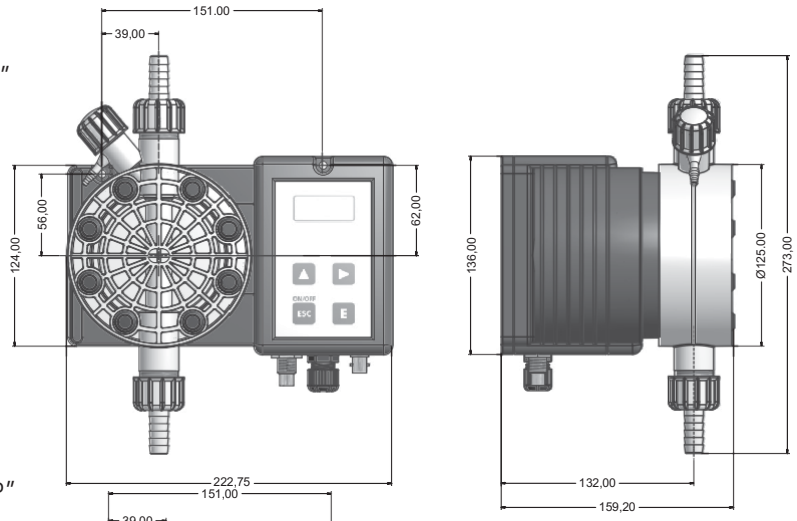

PUMPENKÖRPER "N"-"P"

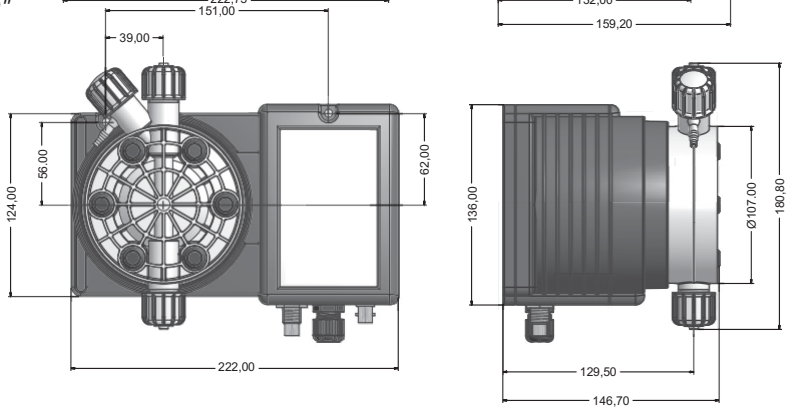

Via Donatori di Sangue, 1 - 02100 Rieti (Italy)
+39 074622841 | emecpumps.com

Specifications subject to change without notice | R2025

emec SIMPLE AS WATER

IQNET CERTIFIED MANAGEMENT SYSTEM

qualityaustria SYSTEM CERTIFIED

ISO 9001:2015 No.07728/0
ISO 14001:2015 No.00997/0
ISO 45001:2018 No.01121/0