Dosierpumpen Serie "AMS DIGITAL"

"AMSA DIGITAL Selbstspülung "

Datenblatt

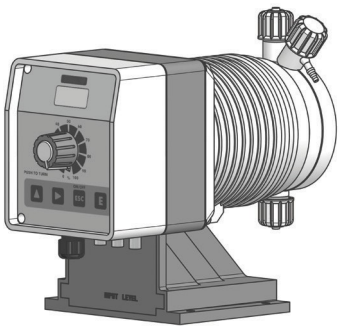

- Vertikale Montage, mit Display
- Mikroprozessor
- Mechanische Einstellung des einzelnen Einspritzvolumens
- Pumpenkörper mit manueller (AMS) oder automatischer (AMSA) Spülung
- Box .....PP
- Umgebungstemperatur .....10 ÷ 45°C (55 ÷ 113°F)
- Zusatzstofftemperatur .....0 ÷ 50°C (32 ÷ 122°F)
- Transporttemperatur und Verpackung .....10 ÷ 50°C (55 ÷ 122°F)
- Höhe .....2000 m ü.d.M.
- Einbauklasse.....II
- Verschmutzungsgrad 2
- Hörbares Geräusch .....57.4db(A)
- Schutz .....IP 65 NEMA4X- RH % des Betriebs: 85% mit t ≤ 40 °C; 70 % bei 45 °C (ohne Kondensation

LISTED
Auf Anfrage

Code-Konfiguration

MODELLE			
AMS Digital	**AMSA Digital**	**MOD.**	**BESCHREIBUNG**
MF	**AF**	AMS MF	Digitale Multifunktionspumpe (Konstant, Teilung, Multiplikation, PPM, Batch, Volt, mA, %, mlq) mit Füllstandskontrolle. Automatische Rückspulung mit Schussrückgewinnung, Pause-Arbeitsmodus und Wartungsdosierung. Standby input. Eingang Durchflusssensor.
PH	**AA**	AMS PH	Proportionalpumpe zum Ablesen und Einstellen des pH-Wertes (0-14 pH) mit Füllstandskontrolle, Lieferung ohne pH-Elektrode. Standby input.
RH	**AH**	AMS RH	Proportionalpumpe zum Ablesen und Einstellen des Redox-Wertes (0-2000 pH) mit Füllstandskontrolle, Lieferung ohne Redox-Elektrode. Standby input.

	DURCHSATZ				
	Modelle AMS		Einlassrohr (PVDF)	Ansaugrohr	Pumpenkörper
2505	5 l/h bei 25 bar	1.32 GPH bei 362 PSI	4 x 6	4 x 6	L
1510	10 l/h bei 15 bar	2.64 GPH bei 217 PSI	4 x 6	4 x 6	M
1015	15 l/h bei 10 bar	3.96 GPH bei 145 PSI	6 x 8	6 x 8	M
0720	20 l/h bei 7 bar	5.28 GPH bei 101 PSI	6 x 8	6 x 8	N
0340	40 l/h bei 3 bar	10.56 GPH bei 43 PSI	8 x 10	8 x 12	S
0260	60 l/h bei 2 bar	15.85 GPH bei 29 PSI	8 x 10	8 x 12	T
	Modelle AMSA		Einlassrohr (PVDF)	Ansaugrohr	Pumpenkörper
253.2	3.2 l/h bei 25 bar	0.85 GPH bei 362 PSI	4 x 6	4 x 6	LA
1506	6 l/h bei 15 bar	1.59 GPH bei 217 PSI	4 x 6	4 x 6	MA
1010	10 l/h bei 10 bar	2.64 GPH bei 145 PSI	6 x 8	6 x 8	MA
0713	13 l/h bei 7 bar	3.43 GPH bei 101 PSI	6 x 8	6 x 8	NA
0330	30 l/h bei 3 bar	7.9 GPH bei 43 PSI	8 x 10	8 x 12	SA
0238,5	38,5 l/h bei 2 bar	10.17 GPH bei 29 PSI	8 x 10	8 x 12	TA

Modell AMS MF 2505 K 00 00

HYDRAULIKTEILE								
	Pumpenkörper	**O-Ringe**	**Ventile**		**Membran**	**Rohre [1]**		**Viskosität**
			Körper	**Kugel**		**Einlass**	**Ansaugung**	**Max CPS**
K	PVDF	FKM B	PVDF	Keramik	PTFE	PVDF	PVC	100
P	PVDF	EPDM	PVDF	Keramik	PTFE	PVDF	PVC	100
Y	PVDF	Nitril	PVDF	Keramik	PTFE	PVDF	PVC	100
V	PP	FKM B	PP	Keramik	PTFE	PE	PVC	100
D	PP	EPDM	PP	Keramik	PTFE	PE	PVC	100
J	PVDF	FKM B+PTFE	PVDF	Keramik	PTFE	PVDF	PVC	100
A	Acryl	FKM B	PVDF	Keramik	PTFE	PVDF	PVC	100
Z	EDELSTAHL	FKM B	EDELSTAHL	EDELSTAHL	PTFE	n/a	n/a	100
$	Acryl	FKM B	Polypropylen	EDELSTAHL + Hastelloy-Feder	PTFE	Polyethylen	PVC	8000 [2]

[1] Die Größe der Rohre kann je nach dem Material des Pumpenkörpers variieren.
[2] Bei einigen Anwendungen kann der niedrigviskose Pumpenkörper Mod. $ die Pumpenleistung verringern.

VERSORGUNG	
00	230 VAC Schuko Stecker
0S	230 VAC australianischer Stecker
01	230 VAC ohne Stecker
03	115 VAC US Stecker
04	24 VAC ohne Stecker
05	12 VDC *
07	24 VDC
* Verfügbar für bestimmte Modelle.	

Via Donatori di Sangue, 1 - 02100 Rieti (Italy)
+39 074622841 | emecpumps.com

emec SIMPLE AS WATER

Specifications subject to change without notice | R2025

IQNET CERTIFIED MANAGEMENT SYSTEM
qualityaustria SYSTEM CERTIFIED
ISO 9001:2015 No.07728/0
ISO 14001:2015 No.00997/0
ISO 45001:2018 No.01121/0

Dosierpumpen Serie "AMS DIGITAL"

"AMSA DIGITAL Selbstspülung "

Datenblatt

Technische Eigenschaften

SPEZIFIKATIONEN						
AMS DIGITAL	**Impuls-Einstellungen**		**Linearität der mechanischen Einstellung**	**Durchschnittliche Absorption bei maximaler Durchflussrate (230 VAC)**	**Durchschnittliche Absorption bei maximaler Durchflussrate (115 VAC)**	**Gewicht**
	min	max				
	Impulse pro Stunde	Impulse pro Minute				
2505	1	120	von 30% bis 100%	42 Watt	24 Watt	9 Kg (19.8 Lbs)
1510	1	120				
1015	1	120				
0720	1	120				
0340	1	120				
0260	1	120				
AMSA DIGITAL	**Impuls-Einstellungen**		**Linearität der mechanischen Einstellung**	**Durchschnittliche Absorption bei maximaler Durchflussrate (230 VAC)**	**Durchschnittliche Absorption bei maximaler Durchflussrate (115 VAC)**	**Gewicht**
	min	max				
	Impulse pro Stunde	Impulse pro Minute				
253.2	1	120	von 30% bis 100%	42 Watt	24 Watt	9 Kg (19.8 Lbs)
1506	1	120				
1010	1	120				
0713	1	120				
0330	1	120				
0238,5	1	120				

INFORMATIONEN								
AMS DIGITAL	**DURCHSATZ**				**cc pro IMPULS**		**Maximaler Druck**	
	min cc/h	max l/h	Min GPH	Max GPH	**min**	**max**	**bar**	**PSI**
2505	0,21	5	0039	1,32	0,21	0,70	25	362
1510	0,42	10	0079	2,64	0,42	1,4	15	217
1015	0,62	15	0118	3,96	0,62	2,08	10	217
0720	0,83	20	0158	5,28	0,83	2,8	7	101
0340	1,67	40	0317	10,56	1,67	5,6	3	43
0260	2,31	60	0,61	15,85	2,31	7,7	2	29
AMSA DIGITAL	**DURCHSATZ**				**cc pro IMPULS**		**Maximaler Druck**	
	min cc/h	max l/h	Min GPH	Max GPH	**min**	**max**	**bar**	**PSI**
253.2	0,44	3,2	0025	0,85	0,13	0,44	25	362
1506	0,83	6	0047	1,59	0,25	0,83	15	217
1010	1,39	10	0079	2,64	0,48	1,39	10	217
0713	1,80	13	0103	3,43	0,54	1,80	7	101
0330	4,16	30	0,33	7,9	1,25	4,16	3	43
0238,5	5,34	38,5	0,43	10,1	1,6	5,34	2	29

MENGE	VERPACKUNG
Nr. 1	Montage-Bausatz
Nr. 1	Zeitverzögerte Sicherung für 5 X 20
Nr. 1	Bodenfilters mit Niveausonde (PVDF)
Nr. 1	Einspritzventil 0,3 Bar (PVDF)
m 2	Einlassrohr
m 2	Saugrohr
m 2	Auslassrohr
m 2,5	Eingangssignalkabel
m 2	Eingangssignalkabel Alarm/Standby
n.1	Betriebsanleitung

VERSORGUNG	SICHERUNG
230 VAC (190÷265 VAC)	1,25 A
115 VAC (90÷135 VAC)	1,6 A
24 VAC (20÷32 VAC)	6,3 A
12 VDC (10÷16 VDC)	5 A

Via Donatori di Sangue, 1 - 02100 Rieti (Italy)
+39 074622841 | emecpumps.com

Specifications subject to change without notice | R2025

emec SIMPLE AS WATER

IQNET CERTIFIED MANAGEMENT SYSTEM
qualityaustria SYSTEM CERTIFIED
ISO 9001:2015 No.07728/0
ISO 14001:2015 No.00997/0
ISO 45001:2018 No.01121/0

Abmessungen

mm [inch]

PUMPENKÖRPER "N" - "P"

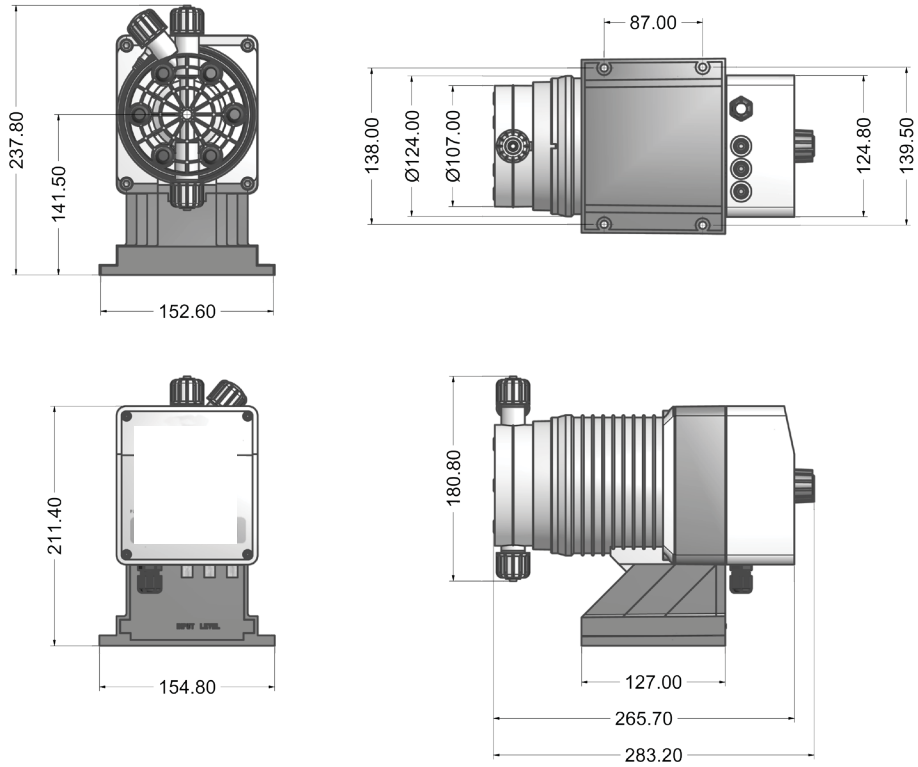
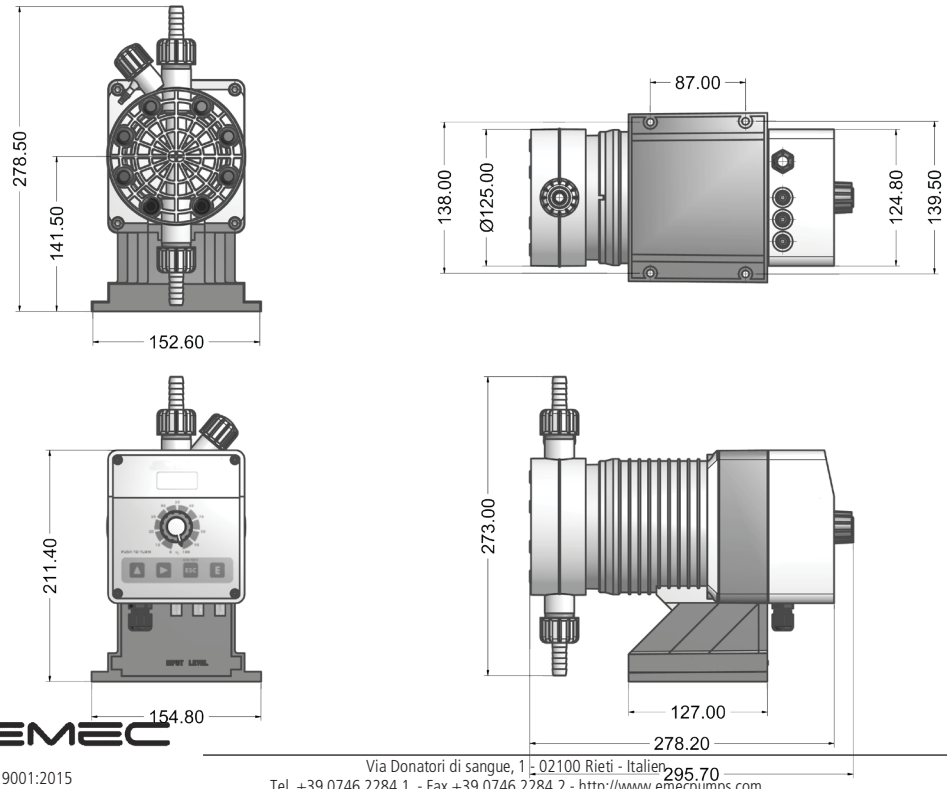
PUMPENKÖRPER "S" - "T"