LDS - LDS PLUS

Datenblatt

EINZELREGELSYSTEME

Digitale Regler zum Messen und Steuern eines einzigen Parameters, mit Temperaturanzeige (°C oder °F).

Die Serien LDS und LDS PLUS verfügen über einen „ENCODER"-Drehknopf zur Steuerung des Geräts.
Folgende Betriebsmodi können eingestellt werden:

- An/Aus
- Proportionalimpuls *
- Proportional-PWM *
- feste PWM *
- PID (nur LDS PLUS).

Die angeschlossenen Geräte können **über Internet verbunden** (bis zu 31 Geräte) und ferngesteuert werden.

In Kombination mit Sonden und Sondenhaltern können die Regler auf Steuer- oder Schalttafeln montiert werden, um ein komplettes schlüsselfertiges Steuerungssystem zu schaffen.

* nicht für LDSTORBH.

R4-07-21

FERNVERWALTUNG
Fernverwaltung in Konfiguration mit ETHERNET oder GSM/GPRS.
Fernverwaltung über das Portal: www.ermes-server.com.

SOFTWARE
Die Gerätesoftware wird in englischer und französischer Sprache bereitgestellt. Auf Anfrage kann eine deutsche Version implementiert werden.

PERSONALISIERUNGEN
Die Geräte können mit dem Kundenlogo an der vorderen Abdeckung individuell gestaltet werden.

STANDBY-EINGANG

EINGANG FÜR DURCHFLUSSSTEUERUNG

DAUERHAFTE DATENSPEICHERUNG (OHNE BATTERIE)
Systemprotokoll kann auf dem Display angezeigt werden.

AUTOMATISCHE TEMPERATURKOMPENSATION
Temperaturmessung und -kompensation mit Temperaturfühler PT100.

STARTVERZÖGERUNG
Programmierung des verzögerten Dosierbeginns (max. 60 Minuten).

ALARMMELDUNGEN
Alarmbenachrichtigungen bei: beschädigter Sonde; Maximaldosierung, Durchfluss, Schwellenwert, Stand (2 Standwerte bei LDS PLUS).

DISPLAY
Anzeige des aktuellen Messwertes der Messsonde und des Temperaturfühlers; Alarmbenachrichtigungen; Verbindungsstatus (Ethernet; USB, GSM/GPRS).

SONDENDIAGNOSE
Induktive Leitfähigkeitssonde

STROMAUSGANG
Auf Anfrage.

NUR LDS PLUS

SONDENREINIGUNG
Um zuverlässige Ergebnisse zu erzielen, kann beispielsweise für die Sondenreinigung ein Reinigungsgerät angeschlossen werden.

UMWÄLZPUMPE
Mit dieser Funktion kann eine Pumpe zur Umwälzung des Wassers in der Entnahmeleitung gespeist werden, wodurch der Druck ansteigt.

MODBUS
Auf Anfrage. Modbus ist ein serielles Kommunikationsprotokoll, um Geräte mit verschiedenen an dasselbe RS485-Netzwerk angeschlossenen Vorrichtungen kommunizieren zu lassen.

STROMEINGANG FÜR ZÄHLER
Stromeingang zum Anschließen eines Impulsgeberzählers.

ALARM-RELAIS
Ausgang ALARM 230 VAC.

DOPPELTER SOLLWERT
Relais kann für zwei Sollwerte eingestellt werden.

STROMAUSGANG

Via Donatori di Sangue, 1 - 02100 Rieti (Italy)
+39 074622841 | emecpumps.com

Specifications subject to change without notice | R2025

emec SIMPLE AS WATER

IQNET CERTIFIED MANAGEMENT SYSTEM
qualityaustria SYSTEM CERTIFIED
ISO 9001:2015 No.07728/0
ISO 14001:2015 No.00997/0
ISO 45001:2018 No.01121/0

LDS - LDS PLUS

Datenblatt

EINZELREGELSYSTEME

MODELLE

STANDARD	PLUS	MESSWERT
LDSPH	**LDSPH PLUS**	pH
LDSRH	**LDSRH PLUS**	Redox
LDSCL	**LDSCL PLUS**	Chlor (Anzeigeskala je nach Sonde)
LDSCD	**LDSCD PLUS**	Leitfähigkeit
LDSCDIND	**LDSCDIND PLUS**	Induktive Leitfähigkeit (für die Sonde ECDINDPT)
LDSTORBH	**LDSTORBH PLUS**	Trübung (Sonde ETORBH)
LDSETORB2	**LDSETORB2 PLUS**	Trübung (Sonde ETORB2)
LDSTRC	**LDSTRC PLUS**	Tracer (für Sonde Mod. ETRC)
LDSFL	**LDSFL PLUS**	Fluor (F-)

ABMESSUNGEN mm

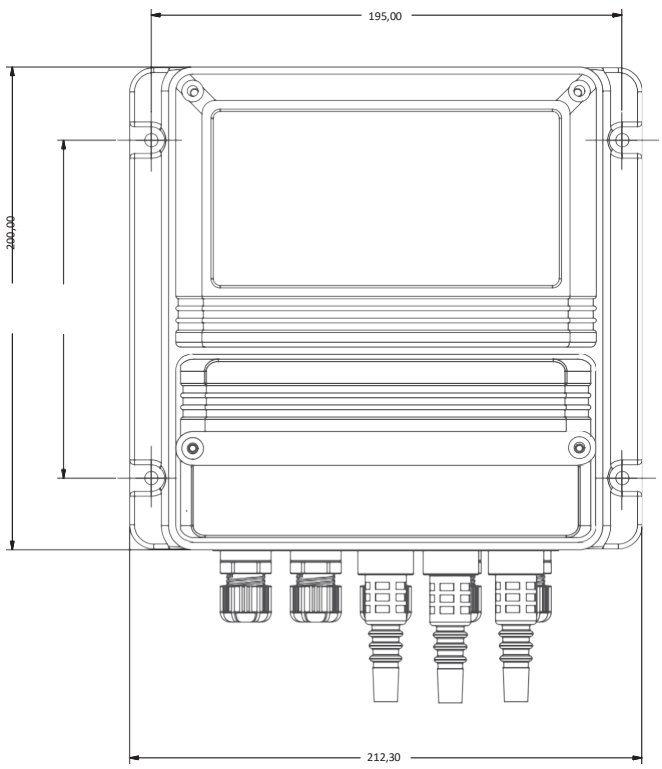

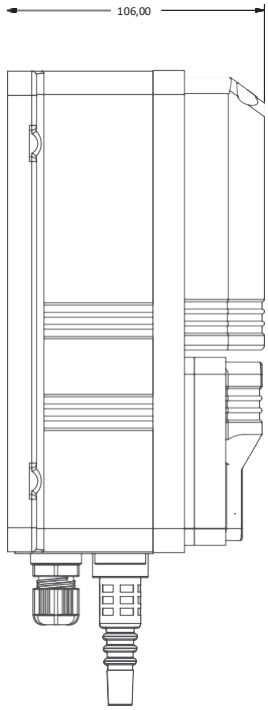

Via Donatori di Sangue, 1 - 02100 Rieti (Italy)
+39 074622841 | emecpumps.com

Specifications subject to change without notice | R2025

emec SIMPLE AS WATER

IQNET CERTIFIED MANAGEMENT SYSTEM
qualityaustria SYSTEM CERTIFIED
ISO 9001:2015 No.07728/0
ISO 14001:2015 No.00997/0
ISO 45001:2018 No.01121/0

LDSPH - LDSPH PLUS

	LDSPH	LDSPH PLUS
MESSWERT	pH	
MESSBEREICH	0-14 pH; Auflösung: 0,01	
TEMPERATURKOMPENSATION	PT100	
MERKMALE STEUERUNG	/	PID
EINGANGSIGNAL	Klemmenleiste	
VERSORGUNG	240VAC 50/60Hz ; 12 oder 24VDC (bei Bestellung angeben)	
DURCHSCHNITTLICHER VERBRAUCH	25 W	
AUSGANG AN/AUS	2 Relais; 5A @ 230 VAC (mit Sicherung)	
ALARMAUSGANG	Leistungsausgang (zur Hauptversorgung)	
INPUT	Standby Durchfluss Stand pH pH-Sonde Temperaturfühler	Standby Durchfluss Stand pH pH-Sonde Temperaturfühler Impulsgeberzähler WM Zähler mA [1]
OUTPUT	1 Relaisausgang (pH) 1 Ausgang mit Optokoppler (pH) 2 mA-Ausgänge (pH und Temperatur) [1] Allgemeiner Alarmausgang (Relais)	2 Relaisausgänge (pH) 2 Ausgänge mit Optokoppler (pH) 1 Relaisausgang für Sondenreinigung 1 Relaisausgang für Umwälzpumpe 3 Stromausgänge (pH & Temperatur, PID) Allgemeiner Alarmausgang (Relais)
UMGEBUNGSTEMPERATUR	-10°C ... 50°C (14°F ... 122°F)	
SCHUTZART	IP 65 - RH % Betrieb: 85% bei einer Temperatur von ≤40 °C; 70 % bei 50 °C (ohne Kondensation)	
VERSCHMUTZUNGSGRAD	2	
MATERIAL GEHÄUSE	ABS	
PRÜFUNGEN/ZERTIFIZIERUNGEN	CE - Zertifizierung UL (nur Konfiguration BASIC [2])	
ABMESSUNGEN	Siehe Maßzeichnung	
GEWICHT	1,45 kg (3,1967 lb)	
MONTAGE	Wandmontage (4 Befestigungspunkte)	
OPTIONEN [1]	• mA-Ausgang • Versorgung 12 oder 24VDC Konfiguration ADVANCED USB [2] • Konfiguration ETHERNET [2] • Konfiguration GSM/GPRS [2]	• mA-Eingang Zähler • Versorgung 12 oder 24VDC • Konfiguration ADVANCED USB [2] • Konfiguration ETHERNET [2] • Konfiguration GSM/GPRS [2] • Konfiguration MODBUS [2]

[1] Auf Anfrage

[2] Nähere Informationen zu jeder Konfiguration können Sie der Tabelle KONFIGURATIONEN im Anschluss an dieses Dokument entnehmen.

LDSRH - LDSRH PLUS

	LDSRH	LDSRH PLUS
MESSWERT	Redox	
MESSBEREICH	0-1000 mV; Auflösung: 0,1	
TEMPERATURKOMPENSATION	/	
MERKMALE STEUERUNG	/	PID
EINGANGSIGNAL	Klemmenleiste	
VERSORGUNG	240VAC 50/60Hz ; 12 oder 24VDC (bei Bestellung angeben)	
DURCHSCHNITTLICHER VERBRAUCH	25 W	
AUSGANG AN/AUS	2 Relais; 5A @ 230 VAC (mit Sicherung)	
ALARMAUSGANG	Leistungsausgang (zur Hauptversorgung)	
INPUT	Standby Durchfluss Stand Redox Redox-Sonde Temperaturfühler	Standby Durchfluss Stand Redox Redox-Sonde Temperaturfühler Impulsgeberzähler WM Zähler mA [1]
OUTPUT	1 Relaisausgang (Redox) 1 Ausgang mit Optokoppler (Redox) 2 mA-Ausgänge (mV und Temperatur) [1] Allgemeiner Alarmausgang (Relais)	2 Relaisausgänge (mV) 2 Relaisausgänge mit Optokoppler (mV) 1 Relaisausgang für Sondenreinigung 1 Relaisausgang für Umwälzpumpe 3 Stromausgänge (MV & Temperatur, PID) Allgemeiner Alarmausgang (Relais)
UMGEBUNGSTEMPERATUR	-10°C ... 50°C (14°F ... 122°F)	
SCHUTZART	IP 65 - RH % Betrieb: 85% bei einer Temperatur von ≤40 °C; 70 % bei 50 °C (ohne Kondensation)	
VERSCHMUTZUNGSGRAD	2	
MATERIAL GEHÄUSE	ABS	
PRÜFUNGEN/ZERTIFIZIERUNGEN	CE	
ABMESSUNGEN	Siehe Maßzeichnung	
GEWICHT	1,45 kg (3,1967 lb)	
MONTAGE	Wandmontage (4 Befestigungspunkte)	
OPTIONEN [1]	• mA-Ausgang • Versorgung 12 oder 24VDC • Konfiguration ADVANCED USB [2] • Konfiguration ETHERNET [2] • Konfiguration GSM/GPRS [2]	• mA-Eingang Zähler • Versorgung 12 oder 24VDC • Konfiguration ADVANCED USB [2] • Konfiguration ETHERNET [2] • Konfiguration GSM/GPRS [2] • Konfiguration MODBUS [2]

[1] Auf Anfrage
[2] Nähere Informationen zu jeder Konfiguration können Sie der Tabelle KONFIGURATIONEN im Anschluss an dieses Dokument entnehmen.

LDSCL - LDSCL PLUS

	LDSCL	LDSCL PLUS
MESSWERT	Chlor	
MESSBEREICH	0-10 mg/l	
TEMPERATURKOMPENSATION	/	
MERKMALE STEUERUNG	/	PID
EINGANGSIGNAL	Klemmenleiste	
VERSORGUNG	240VAC 50/60Hz ; 12 oder 24VDC (bei Bestellung angeben)	
DURCHSCHNITTLICHER VERBRAUCH	25 W	
AUSGANG AN/AUS	2 Relais; 5A @ 230 VAC (mit Sicherung)	
ALARMAUSGANG	Leistungsausgang (zur Hauptversorgung)	
INPUT	Standby Durchfluss Stand Chlor Chlor-Sonde Temperaturfühler	Standby Durchfluss Chlor-Sonde Stand Chlor Temperaturfühler Impulsgeberzähler WM Zähler mA [1]
OUTPUT	1 Relaisausgang (Cl) 1 Ausgang mit Optokoppler (Cl) 2 mA-Ausgänge (Cl & Temperatur) [1] Allgemeiner Alarmausgang (Relais)	2 Relaisausgänge (Cl) 2 Ausgänge mit Optokoppler (Cl) 1 Relaisausgang für Sondenreinigung 1 Relaisausgang für Umwälzpumpe 3 Stromausgänge (Cl & Temperatur, PID) Allgemeiner Alarmausgang (Relais)
UMGEBUNGSTEMPERATUR	-10°C ... 50°C (14°F ... 122°F)	
SCHUTZART	IP 65 - RH % Betrieb: 85% bei einer Temperatur von ≤40 °C; 70 % bei 50 °C (ohne Kondensation)	
VERSCHMUTZUNGSGRAD	2	
MATERIAL GEHÄUSE	ABS	
PRÜFUNGEN/ZERTIFIZIERUNGEN	CE	
ABMESSUNGEN	Siehe Maßzeichnung	
GEWICHT	1,45 kg (3,1967 lb)	
MONTAGE	Wandmontage (4 Befestigungspunkte)	
OPTIONEN [1]	• mA-Ausgang • Versorgung 12 oder 24VDC • Konfiguration ADVANCED USB [2] • Konfiguration ETHERNET [2] • Konfiguration GSM/GPRS [2]	• mA-Eingang Zähler • Versorgung 12 oder 24VDC • Konfiguration ADVANCED USB [2] • Konfiguration ETHERNET [2] • Konfiguration GSM/GPRS [2] • Konfiguration MODBUS [2]

[1] Auf Anfrage
[2] Nähere Informationen zu jeder Konfiguration können Sie der Tabelle KONFIGURATIONEN im Anschluss an dieses Dokument entnehmen.

LDSCD - LDSCD PLUS

	LDSCD	LDSCD PLUS
MESSWERT	Leitfähigkeit mit Temperaturmessung (°C oder °F)	
MESSBEREICH	0 - 300,0 µS 0 - 3000 µS 0 - 30.00 mS 0 - 300.0 mS 0 - 9999 TDS	
TEMPERATURKOMPENSATION	PT100	
MERKMALE STEUERUNG	/	PID
EINGANGSIGNAL	Klemmenleiste	
VERSORGUNG	240VAC 50/60Hz ; 12 oder 24VDC (bei Bestellung angeben)	
DURCHSCHNITTLICHER VERBRAUCH	25 W	
AUSGANG AN/AUS	2 Relais; 5A @ 230 VAC (mit Sicherung)	
ALARMAUSGANG	Leistungsausgang (zur Hauptversorgung)	
INPUT	Standby Durchfluss Leitfähigkeitssonde Temperaturfühler	Standby Durchfluss Leitfähigkeitssonde Temperaturfühler Impulsgeberzähler WM Zähler mA [1]
OUTPUT	2 Relaisausgänge (Leitfähigkeit und Alarm) 2 mA-Ausgänge (Leitfähigkeit und Temperatur) [1] Allgemeiner Alarmausgang (Relais)	2 Relaisausgänge (Leitfähigkeit) 2 Ausgänge mit Optokoppler (Leitfähigkeit) 1 Relaisausgang für Sondenreinigung 1 Relaisausgang für Umwälzpumpe 3 mA-Ausgänge (Leitfähigkeit & Temperatur, PID) Allgemeiner Alarmausgang (Relais)
UMGEBUNGSTEMPERATUR	-10°C ... 50°C (14°F ... 122°F)	
SCHUTZART	IP 65 - RH % Betrieb: 85% bei einer Temperatur von ≤40 °C; 70 % bei 50 °C (ohne Kondensation)	
VERSCHMUTZUNGSGRAD	2	
MATERIAL GEHÄUSE	ABS	
PRÜFUNGEN/ZERTIFIZIERUNGEN	CE	
ABMESSUNGEN	Siehe Maßzeichnung	
GEWICHT	1,45 kg (3,1967 lb)	
MONTAGE	Wandmontage (4 Befestigungspunkte)	
OPTIONEN [1]	• mA-Ausgang • Versorgung 12 oder 24VDC • Konfiguration ADVANCED USB [2] • Konfiguration ETHERNET [2] • Konfiguration GSM/GPRS [2]	• mA-Eingang Zähler • Versorgung 12 oder 24VDC • Konfiguration ADVANCED USB [2] • Konfiguration ETHERNET [2] • Konfiguration GSM/GPRS [2] • Konfiguration MODBUS [2]

[1] Auf Anfrage
[2] Nähere Informationen zu jeder Konfiguration können Sie der Tabelle KONFIGURATIONEN im Anschluss an dieses Dokument entnehmen.

LDSCD IND - LDSCD IND PLUS

	LDSCD IND	LDSCD IND PLUS
MESSWERT	Induktive Leitfähigkeit mit Temperaturmessung (°C oder °F)	
MESSBEREICH	0 - 3000 µS 0 - 30.00 mS 0 - 300.0 mS	
TEMPERATURKOMPENSATION	PT100	
MERKMALE STEUERUNG	/	PID
EINGANGSIGNAL	Klemmenleiste	
VERSORGUNG	240VAC 50/60Hz ; 12 oder 24VDC (bei Bestellung angeben)	
DURCHSCHNITTLICHER VERBRAUCH	25 W	
AUSGANG AN/AUS	2 Relais; 5A @ 230 VAC (mit Sicherung)	
ALARMAUSGANG	Leistungsausgang (zur Hauptversorgung)	
INPUT	Standby Durchfluss Leitfähigkeitssonde Temperaturfühler	Standby Durchfluss Leitfähigkeitssonde Temperaturfühler Impulsgeberzähler WM Zähler mA [1]
OUTPUT	2 Relaisausgänge (Leitfähigkeit und Alarm) 2 mA-Ausgänge (Leitfähigkeit und Temperatur) [1] Allgemeiner Alarmausgang (Relais)	2 Relaisausgänge (Leitfähigkeit) 2 Ausgänge mit Optokoppler (Leitfähigkeit) 1 Relaisausgang für Sondenreinigung 1 Relaisausgang für Umwälzpumpe 3 mA-Ausgänge (Leitfähigkeit & Temperatur, PID) Allgemeiner Alarmausgang (Relais)
UMGEBUNGSTEMPERATUR	-10°C ... 50°C (14°F ... 122°F)	
SCHUTZART	IP 65 - RH % Betrieb: 85% bei einer Temperatur von ≤40 °C; 70 % bei 50 °C (ohne Kondensation)	
VERSCHMUTZUNGSGRAD	2	
MATERIAL GEHÄUSE	ABS	
PRÜFUNGEN/ZERTIFIZIERUNGEN	CE	
ABMESSUNGEN	Siehe Maßzeichnung	
GEWICHT	1,45 kg (3,1967 lb)	
MONTAGE	Wandmontage (4 Befestigungspunkte)	
OPTIONEN [1]	• mA-Ausgang • Versorgung 12 oder 24VDC • Konfiguration ADVANCED USB [2] • Konfiguration ETHERNET [2] • Konfiguration GSM/GPRS [2]	• mA-Eingang Zähler • Versorgung 12 oder 24VDC • Konfiguration ADVANCED USB [2] • Konfiguration ETHERNET [2] • Konfiguration GSM/GPRS [2] • Konfiguration MODBUS [2]

[1] Auf Anfrage
[2] Nähere Informationen zu jeder Konfiguration können Sie der Tabelle KONFIGURATIONEN im Anschluss an dieses Dokument entnehmen.

LDSETORB 2 - LDESTORB 2 PLUS

	LDSETORB 2	LDSETORB 2 PLUS
MESSWERT	Trübung mit Temperaturmessung (°C oder °F)	
MESSBEREICH	0 / 40,00 NTU 0 / 400,0 NTU 0 / 4000 NTU	
TEMPERATURKOMPENSATION	PT100	
MERKMALE STEUERUNG	/	PID
EINGANGSIGNAL	Klemmenleiste	
VERSORGUNG	240VAC 50/60Hz ; 12 oder 24VDC (bei Bestellung angeben)	
DURCHSCHNITTLICHER VERBRAUCH	25 W	
AUSGANG AN/AUS	2 Relais; 5A @ 230 VAC (mit Sicherung)	
ALARMAUSGANG	Leistungsausgang (zur Hauptversorgung)	
INPUT	Standby Durchfluss Trübungsfühler Temperaturfühler	Standby Durchfluss Trübungsfühler Temperaturfühler Impulsgeberzähler WM Zähler mA [1]
OUTPUT	2 Relaisausgänge (NTU und Sondenreinigung) 2 mA-Ausgänge (NTU und Temperatur) [1] Allgemeiner Alarmausgang (Relais)	2 Relaisausgänge (NTU) 2 Ausgänge mit Optokoppler (NTU) 1 Relaisausgang für Sondenreinigung 1 Relaisausgang für Umwälzpumpe 3 mA-Ausgänge (NTU & Temperatur, PID) Allgemeiner Alarmausgang (Relais)
UMGEBUNGSTEMPERATUR	-10°C ... 50°C (14°F ... 122°F)	
SCHUTZART	IP 65 - RH % Betrieb: 85% bei einer Temperatur von ≤40 °C; 70 % bei 50 °C (ohne Kondensation)	
VERSCHMUTZUNGSGRAD	2	
MATERIAL GEHÄUSE	ABS	
PRÜFUNGEN/ZERTIFIZIERUNGEN	CE	
ABMESSUNGEN	Siehe Maßzeichnung	
GEWICHT	1,45 kg (3,1967 lb)	
MONTAGE	Wandmontage (4 Befestigungspunkte)	
OPTIONEN [1]	• mA-Ausgang • Versorgung 12 oder 24VDC • Konfiguration ADVANCED USB [2] • Konfiguration ETHERNET [2] • Konfiguration GSM/GPRS [2]	• mA-Eingang Zähler • Versorgung 12 oder 24VDC • Konfiguration ADVANCED USB [2] • Konfiguration ETHERNET [2] • Konfiguration GSM/GPRS [2] • Konfiguration MODBUS [2]

1 Auf Anfrage
2 Nähere Informationen zu jeder Konfiguration können Sie der Tabelle KONFIGURATIONEN im Anschluss an dieses Dokument entnehmen.

LDSTORB - LDSTORB PLUS

	LDSTORB	LDSTORB PLUS
MESSWERT	Trübung mit Temperaturmessung (°C oder °F)	
MESSBEREICH	0 - 40,00 NTU	
TEMPERATURKOMPENSATION	PT100	
MERKMALE STEUERUNG	/	PID
EINGANGSIGNAL	PCB	
VERSORGUNG	240VAC 50/60Hz ; 12 oder 24VDC (bei Bestellung angeben)	
DURCHSCHNITTLICHER VERBRAUCH	25 W	
AUSGANG AN/AUS	2 Relais; 5A @ 230 VAC (mit Sicherung)	
ALARMAUSGANG	Leistungsausgang (zur Hauptversorgung)	
INPUT	Standby Durchfluss Trübungsfühler Temperaturfühler	Standby Durchfluss Trübungsfühler Temperaturfühler Impulsgeberzähler WM Zähler mA [1]
OUTPUT	2 Relaisausgänge (NTU und Sondenreinigung) 2 mA-Ausgänge (NTU und Temperatur) [1] Allgemeiner Alarmausgang (Relais)	2 Relaisausgänge (NTU) 2 Ausgänge mit Optokoppler (NTU) 1 Relaisausgang für Sondenreinigung 1 Relaisausgang für Umwälzpumpe 3 mA-Ausgänge (NTU & Temperatur, PID) Allgemeiner Alarmausgang (Relais)
UMGEBUNGSTEMPERATUR	-10°C ... 50°C (14°F ... 122°F)	
SCHUTZART	IP 65 - RH % Betrieb: 85% bei einer Temperatur von ≤40 °C; 70 % bei 50 °C (ohne Kondensation)	
VERSCHMUTZUNGSGRAD	2	
MATERIAL GEHÄUSE	ABS	
PRÜFUNGEN/ZERTIFIZIERUNGEN	CE	
ABMESSUNGEN	Siehe Maßzeichnung	
GEWICHT	1,45 kg (3,1967 lb)	
MONTAGE	Wandmontage (4 Befestigungspunkte)	
OPTIONEN [1]	• mA-Ausgang • Versorgung 12 oder 24VDC • Konfiguration ADVANCED USB [2] • Konfiguration ETHERNET [2] • Konfiguration GSM/GPRS [2]	• mA-Eingang Zähler • Versorgung 12 oder 24VDC • Konfiguration ADVANCED USB [2] • Konfiguration ETHERNET [2] • Konfiguration GSM/GPRS [2] • Konfiguration MODBUS [2]

1 Auf Anfrage
2 Nähere Informationen zu jeder Konfiguration können Sie der Tabelle KONFIGURATIONEN im Anschluss an dieses Dokument entnehmen.

LDSDO - LDSDO PLUS

	LDSDO	LDSDO PLUS
MESSWERT	Gelöster Sauerstoff mit Temperaturmessung (°C oder °F)	
MESSBEREICH	0 - 9,999 mg/l O_2 0 - 99,99 mg/l O_2 0 - 999,9 mg/l O_2 0 - 9999 mg/l O_2	
TEMPERATURKOMPENSATION	PT100	
MERKMALE STEUERUNG	/	PID
EINGANGSIGNAL	Klemmenleiste	
VERSORGUNG	240VAC 50/60Hz ; 12 oder 24VDC (bei Bestellung angeben)	
DURCHSCHNITTLICHER VERBRAUCH	25 W	
AUSGANG AN/AUS	2 Relais; 5A @ 230 VAC (mit Sicherung)	
ALARMAUSGANG	Leistungsausgang (zur Hauptversorgung)	
INPUT	Standby Durchfluss Sauerstoffsonde Temperaturfühler	Standby Durchfluss Sauerstoffsonde Temperaturfühler Impulsgeberzähler WM Zähler mA [1]
OUTPUT	1 Relaisausgang (Sauerstoff) 2 mA-Ausgänge (Sauerstoff & Temperatur) [1] Allgemeiner Alarmausgang (Relais)	2 Relaisausgänge (Sauerstoff) 2 Ausgänge mit Optokoppler (Sauerstoff) 1 Relaisausgang für Sondenreinigung 1 Relaisausgang für Umwälzpumpe 3 mA-Ausgänge (Sauerstoff & Temperatur, PID) Allgemeiner Alarmausgang (Relais)
UMGEBUNGSTEMPERATUR	-10°C ... 50°C (14°F ... 122°F)	
SCHUTZART	IP 65 - RH % Betrieb: 85% bei einer Temperatur von ≤40 °C; 70 % bei 50 °C (ohne Kondensation)	
VERSCHMUTZUNGSGRAD	2	
MATERIAL GEHÄUSE	ABS	
PRÜFUNGEN/ZERTIFIZIERUNGEN	CE	
ABMESSUNGEN	Siehe Maßzeichnung	
GEWICHT	1,45 kg (3,1967 lb)	
MONTAGE	Wandmontage (4 Befestigungspunkte)	
OPTIONEN [1]	• mA-Ausgang • Versorgung 12 oder 24VDC • Konfiguration ADVANCED USB [2] • Konfiguration ETHERNET [2] • Konfiguration GSM/GPRS [2]	• mA-Eingang Zähler • Versorgung 12 oder 24VDC • Konfiguration ADVANCED USB [2] • Konfiguration ETHERNET [2] • Konfiguration GSM/GPRS [2] • Konfiguration MODBUS [2]

[1] Auf Anfrage
[2] Nähere Informationen zu jeder Konfiguration können Sie der Tabelle KONFIGURATIONEN im Anschluss an dieses Dokument entnehmen.

LDSTRC - LDSTRC PLUS

	LDSTRC	LDSTRC PLUS
MESSWERT	Tracer	
MESSBEREICH	0-999,9 ppm; risoluzione: 0,1 ppm	
TEMPERATURKOMPENSATION	/	
MERKMALE STEUERUNG	/	PID
EINGANGSIGNAL	Klemmenleiste	
VERSORGUNG	240VAC 50/60Hz ; 12 oder 24VDC (bei Bestellung angeben)	
DURCHSCHNITTLICHER VERBRAUCH	25 W	
AUSGANG AN/AUS	2 Relais; 5A @ 230 VAC (mit Sicherung)	
ALARMAUSGANG	Leistungsausgang (zur Hauptversorgung)	
INPUT	Standby Durchfluss Stand TRC TRC-Sonde Temperaturfühler	Standby Durchfluss Stand TRC TRC-Sonde Temperaturfühler Wasserzähler mA Wasserzähler [1]
OUTPUT	1 Relaisausgang (Fluor) 2 mA-Ausgänge (Fluor & Temperatur) [1] Allgemeiner Alarmausgang (Relais)	2 Relaisausgänge (Fluor) 2 Ausgänge mit Optokoppler (Fluor) 1 Relaisausgang für Sondenreinigung 1 Relaisausgang für Umwälzpumpe 3 mA-Ausgänge (Fluor & Temperatur, PID) Allgemeiner Alarmausgang (Relais)
UMGEBUNGSTEMPERATUR	-10°C ... 50°C (14°F ... 122°F)	
SCHUTZART	IP 65 - RH % Betrieb: 85% bei einer Temperatur von ≤40 °C; 70 % bei 50 °C (ohne Kondensation)	
VERSCHMUTZUNGSGRAD	2	
MATERIAL GEHÄUSE	ABS	
PRÜFUNGEN/ZERTIFIZIERUNGEN	CE	
ABMESSUNGEN	Siehe Maßzeichnung	
GEWICHT	1,45 kg (3,1967 lb)	
MONTAGE	Wandmontage (4 Befestigungspunkte)	
OPTIONEN [1]	• mA-Ausgang • Versorgung 12 oder 24VDC • Konfiguration ADVANCED USB [2] • Konfiguration ETHERNET [2] • Konfiguration GSM/GPRS [2]	• mA-Eingang Zähler • Versorgung 12 oder 24VDC • Konfiguration ADVANCED USB [2] • Konfiguration ETHERNET [2] • Konfiguration GSM/GPRS [2] • Konfiguration MODBUS [2]

LDSTFL - LDSTFL PLUS

	LDSFL	LDSFL PLUS
MESSWERT	Fluor	
MESSBEREICH	bis 3,00 mg/l (F-)	
TEMPERATURKOMPENSATION	/	
MERKMALE STEUERUNG	/	PID
EINGANGSIGNAL	Klemmenleiste	
VERSORGUNG	240VAC 50/60Hz ; 12 oder 24VDC (bei Bestellung angeben)	
DURCHSCHNITTLICHER VERBRAUCH	25 W	
AUSGANG AN/AUS	2 Relais; 5A @ 230 VAC (mit Sicherung)	
ALARMAUSGANG	Leistungsausgang (zur Hauptversorgung)	
INPUT	Standby Durchfluss Fluorsonde Temperaturfühler	Standby Durchfluss Fluorsonde Temperaturfühler Impulsgeberzähler WM Zähler mA [1]
OUTPUT	1 Relaisausgang (Fluor) 1 Ausgang mit Optokoppler (Fluor) 2 mA-Ausgänge (Fluor & Temperatur) 1 Alarmausgang (Relais)	2 Relaisausgänge (TRC) 2 Ausgänge mit Optokoppler (TRC) 1 Relaisausgang für Sondenreinigung 1 Relaisausgang für Umwälzpumpe 2 mA-Ausgänge (TRC & Temperatur, PID) Alarmausgang (Relais)
UMGEBUNGSTEMPERATUR	-10°C ... 50°C (14°F ... 122°F)	
SCHUTZART	IP 65 - RH % Betrieb: 85% bei einer Temperatur von ≤40 °C; 70 % bei 50 °C (ohne Kondensation)	
VERSCHMUTZUNGSGRAD	2	
MATERIAL GEHÄUSE	ABS	
PRÜFUNGEN/ZERTIFIZIERUNGEN	CE	
ABMESSUNGEN	Siehe Maßzeichnung	
GEWICHT	1,45 kg (3,1967 lb)	
MONTAGE	Wandmontage (4 Befestigungspunkte)	
OPTIONEN [1]	• mA-Ausgang • Versorgung 12 oder 24VDC • Konfiguration ADVANCED USB [2] • Konfiguration ETHERNET [2] • Konfiguration GSM/GPRS [2]	• mA-Eingang Zähler • Versorgung 12 oder 24VDC • Konfiguration ADVANCED USB [2] • Konfiguration ETHERNET [2] • Konfiguration GSM/GPRS [2] • Konfiguration MODBUS [2]

KONFIGURATION

GERÄTE-KONFIGURATION	PLUS |	WANN	WAS MUSS GEPRÜFT WERDEN	FUNKTIONEN
BASIC (Standard)	/	Das System lokal steuern	/	RS485-Ausgang zum Anschluss an ein Gerätenetzwerk oder an einen PC
ADVANCED USB	USB-Ausgang	In der Anlage können Sie das Datenprotokoll auf ein USB-Gerät herunterladen, ohne einen PC mitnehmen zu müssen.	/	RS485-Ausgang zum Anschluss an ein Gerätenetzwerk oder an einen PC Daten auf einem USB-Gerät speichern
ETHERNET	LAN-Anschluss zwischen Gerät und Web	Fernverwaltung des Systems über WEB ERMES	Vorhandensein einer LAN-Netzwerkverkabelung (RJ-45)	RS485-Ausgang zum Anschluss an ein Gerätenetzwerk oder an einen PC Verbindung zur Anlage über Webanwendung ERMES (mit PC, Smartphone oder Tablet) Alarmversand per E-Mail
GSM/GPRS	Verbindung zwischen Gerät und Web über GPRS-Modul	Fernverwaltung des Systems über WEB ERMES	Abdeckung des Netzes	RS485-Ausgang zum Anschluss an ein Gerätenetzwerk oder an einen PC Verbindung zur Anlage über Webanwendung ERMES (mit PC, Smartphone oder Tablet) Alarmversand per E-Mail. Alarmversand per SMS.
MODBUS	Verbindung zu anderen Geräten (SPS) über RS485	Anlagenmanagement über SPS	/	Ausgang zur Verbindung mit SPS für das Ablesen/Ändern von Parametern