"LDPHCLH"

Datenblatt

EIGENSCHAFTEN

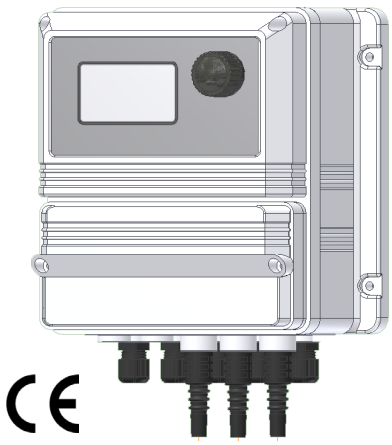

- „Encoder"-Drehknopf zur Steuerung des Geräts
- Eingang für Durchflusssteuerung
- pH-Skala: 0-14 pH; Chlor-Skala: 0-10 mg/l Cl_2
- Chlorsonde bei der Bestellung angeben
- Temperaturfühler PT100
- Standby-Eingang
- Alarm Sonde beschädigt (Sonde prüfen)
- Alarm Maximale Dosierung
- Alarm Schwellenwert
- Alarm Stand
- Alarm Durchfluss
- Voreinstellung für den Versand von Alarmmeldungen via SMS (Option auf Anfrage)
- Ethernet-Anschluss für den Versand von Alarmmeldungen via E-Mail (Option auf Anfrage)
- Verzögerter Dosierstart (maximal 60 Minuten)
- Festlegung der Priorität der pH-Dosierung gegenüber der Chlor-Dosierung
- Automatische Kompensation von Chlor und pH (nur ECL6)
- Servicemenü mit Momentanwert der Sonde
- Interne Uhr
- Sollwert mit PID-Regler (Proportional-Integral-Differential-Regler), der alle Ausgänge des Geräts in Abhängigkeit von den vom Störungsmelder erfassten Schwankungen verwaltet und den Wert je nach %-Wert und Art des Signals, das zwischen mA (0-4/20) und Hz (0/500) wählbar ist, multipliziert.
- Automatische oder manuelle Dosierung
- Auswahl Chlor/Brom mit Sonde ECL6
- Datenprotokoll auf USB-Gerät (Option auf Anfrage)
- mA-Stromausgang (Option auf Anfrage)

Digitaler Regler für Schwimmbäder mit Mikroprozessor und hintergrundbeleuchtetem LCD-Display mit vielen Anzeigemöglichkeiten.
Mehr-Kanal-Regelung mit Sollwert mit PID-Regelung.

EINGÄNGE:

- Standby
- Durchfluss
- Stand pH+
- Stand pH-
- Stand Chlor
- pH-Sonde
- Chlor-Sonde
- Temperaturfühler

AUSGÄNGE:

- 1 proportionaler Impulsausgang (pH)
- 2 proportionale Impulsausgänge (Cl)
- Proportionaler Ausgang An/Aus (pH)
- Proportionaler Ausgang An/Aus (Cl)
- Allgemeiner Alarmausgang

ELEKTRISCHE MERKMALE

EINGANGSIGNAL
BNC-Steckverbinder (pH)
Klemmenleiste (Chlor)

VERSORGUNG
90÷265 VAC; 50/60 Hz

DURCHSCHNITTLICHER VERBRAUCH 25 W

AUSGANG AN/AUS
2 Relais; 5A @ 230 VAC (mit Sicherung)

PROPORTIONALAUSGANG
Impulssignal, Open Collector
0÷180 Impulse pro Minute

ALARMAUSGANG
Leistungsausgang (85÷264VAC)

STANDBY-EINGANG
1 Kontakt

AUSGANG
1 RS485-Ausgang (optional)

Via Donatori di Sangue, 1 - 02100 Rieti (Italy)
+39 074622841 | emecpumps.com

Specifications subject to change without notice | R2025

emec SIMPLE AS WATER

IQNET CERTIFIED MANAGEMENT SYSTEM
qualityaustria SYSTEM CERTIFIED
ISO 9001:2015 No.07728/0
ISO 14001:2015 No.00997/0
ISO 45001:2018 No.01121/0

ABMESSUNGEN

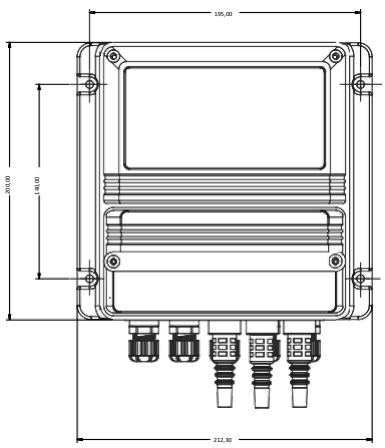

VORDERANSICHT

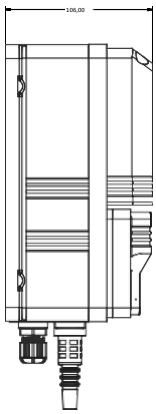

SEITENANSICHT

GEHÄUSE

IP65 (NEMA4x)

Die Steuergeräte LDPHCLH bestehen aus ABS, um den Schutz vor aggressiven Chemikalien zu gewährleisten und sie auch in schwierigen Umgebungen einsetzen zu können.

ARBEITSUMGEBUNG

-10°C ÷ 50°C (14°F - 122°F)

0÷95% (ohne Kondenswasser) Relative Feuchtigkeit

AMPEROMETRISCHE SENSOREN - PH-SONDE - TEMPERATURFÜHLER

GESCHLOSSENE AMPEROMETRISCHE SENSOREN	
Modell	Messskala
ECL 1/2	0-2,000 mg/l CL2
ECL 1/5	0-5,00 mg/l CL2
ECL 1/20	0-20,00 mg/l CL2
ECL 1/200	0-200,0 mg/l CL2
ECL 3S/10	0-10,00 mg/l CL2
ECL 3N/2	0-2,000 mg/l CL2
ECL 9/200	0-200,0 mg/l CL2
ECL 10/1	0-0,5 mg/l CL2
ECL 10/10	0-10,00 mg/l CL2
ECL 11/200	0-200,0 mg/l CL2
ECL 11/2000	0-2000 mg/l CL2
ECL 17	0-10,00 mg/l CL2O2
ECL 18	0-10,00 mg/l CL2
EBR1/20	0-20,00 mg/l Br
OFFENE AMPEROMETRISCHE SENSOREN	
ECL 4, 5, 6, 6E, 7, 12, 12E	0-10,00 mg/l CL2 oder Br
PH-SONDE	
EPHS	0-14 pH
TEMPERATURFÜHLER	
ETEPT	0-100° C