GERÄT Serie "LDOSIN"

Datenblatt

Gerät zur Steuerung von Umkehrosmoseanlagen.
Mit Mikroprozessor und LCD-Display.
Messwert: Leitfähigkeit; Kontrolle Speicherfüllstand und Pumpendruck.

Gerät in IP65-Gehäuse oder zur Rackmontage.

EIGENSCHAFTEN

- Hintergrundbeleuchtetes LCD-Display
- Ausgang zur Versorgung der Druckpumpe
- Ausgang zur Versorgung der Dosierpumpe
- 3 Magnetventilausgänge (Inlet, Outlet, Drain)
- Alarmausgang mit potentialfreien Kontakten (NO/NC)
- 2 Eingänge Füllstand
- 2 Eingänge Hoch- und Niederdruckschalter
- Alarmeingang Dosierpumpe
- Standby
- Eingang Filter
- 2 Eingänge für Leitfähigkeitssonde
- Passwortschutz

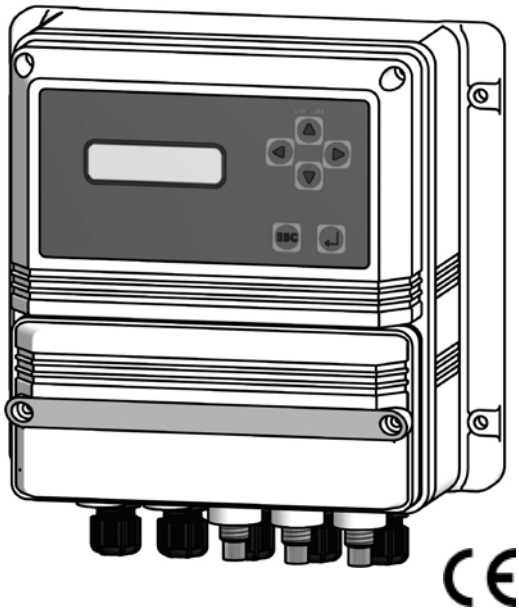

FUNKTIONSWEISE: Produktion & Standby

Die Funktionsweise dieses Geräts beruht auf dem Speicherfüllstand.
Wenn der Mindestfüllstand unterschritten wird, geht das Gerät in den Produktionsmodus über, indem es das Einlass-Magnetventil (EV IN) öffnet und nach einer festgelegten Verzögerung die Pumpe sowie nach einer weiteren festgelegten Verzögerung den Dosierer aktiviert.
Dieser Zustand bleibt bestehen, bis der Füllstand wieder hergestellt ist. Sobald die obere Füllstandschwelle erreicht ist, geht das Gerät in den Standby-Modus über und stoppt die Pumpe, das Einlass-Magnetventil (EV IN) und den Dosierer.
Die einzelnen Produktions- und Standbyphasen werden über den Füllstand geregelt: Bei Erreichen des unteren Schwellenwerts wird die Osmose aktiviert, bei Erreichen des oberen Schwellenwerts wird sie gestoppt. Das Gerät überwacht den Speicherfüllstand kontinuierlich.

Die Phasen sind:
1) PRODUKTION
2) STANDBY
3) REINIGUNG

Während der Phase PRODUKTION sind folgende Ausgänge aktiv:
- EV1 – Wasserzulauf
- Pumpe
- Dosierer

Während der Phase STANDBY sind alle Ausgänge deaktiviert.

Wenn die REINIGUNG im Hauptmenü aktiviert wurde, wird diese bei Einschalten des Geräts ausgeführt.
Im Hauptmenü kann festgelegt werden, ob die Reinigung zu Beginn und/oder am Ende der Produktionsphase und/oder zyklisch nach einer bestimmten Anzahl an Betriebsstunden aktiviert werden soll.

ABMESSUNGEN

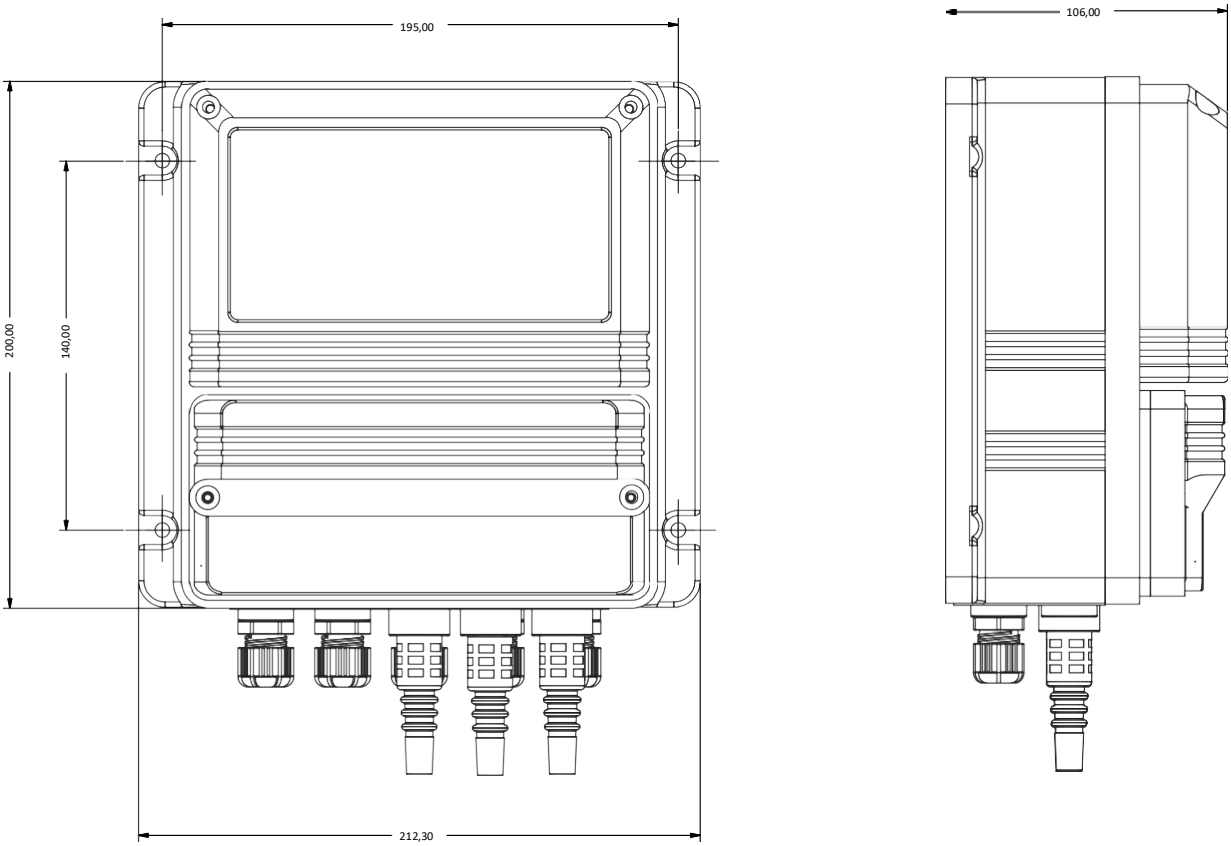

mm [Zoll]

GEHÄUSE

IP65 (NEMA4x)

Das Gerät ist aus ABS gefertigt, um den Schutz vor aggressiven Chemikalien zu gewährleisten und auch in schwierigen Umgebungen arbeiten zu können.

ARBEITSUMGEBUNG

-10°C ÷ 50°C (14°F ÷ 122°F)

0÷95% (ohne Kondenswasser) Relative Feuchtigkeit

ARBEITSSKALA LEITFÄHIGKEIT

Version 1:
Leitfähigkeitsmessgerät zufließendes Wasser von 000 bis 999 uS
Leitfähigkeitsmessgerät abfließendes Wasser von 00,0 bis 99,9 uS
Bei Version 1 Edelstahlsonde K=1 am Zufluss und Edelstahlsonde K=0,1 am Abfluss verwenden.

Version 2:
Leitfähigkeitsmessgerät zufließendes Wasser von 00,0 bis 9,99 uS
Leitfähigkeitsmessgerät abfließendes Wasser von 00,0 bis 999 uS
Bei Version 2 Carbonsonde (K=1) sowohl am Zu- als auch am Abfluss verwenden.

ABMESSUNGEN RACK-FORMAT
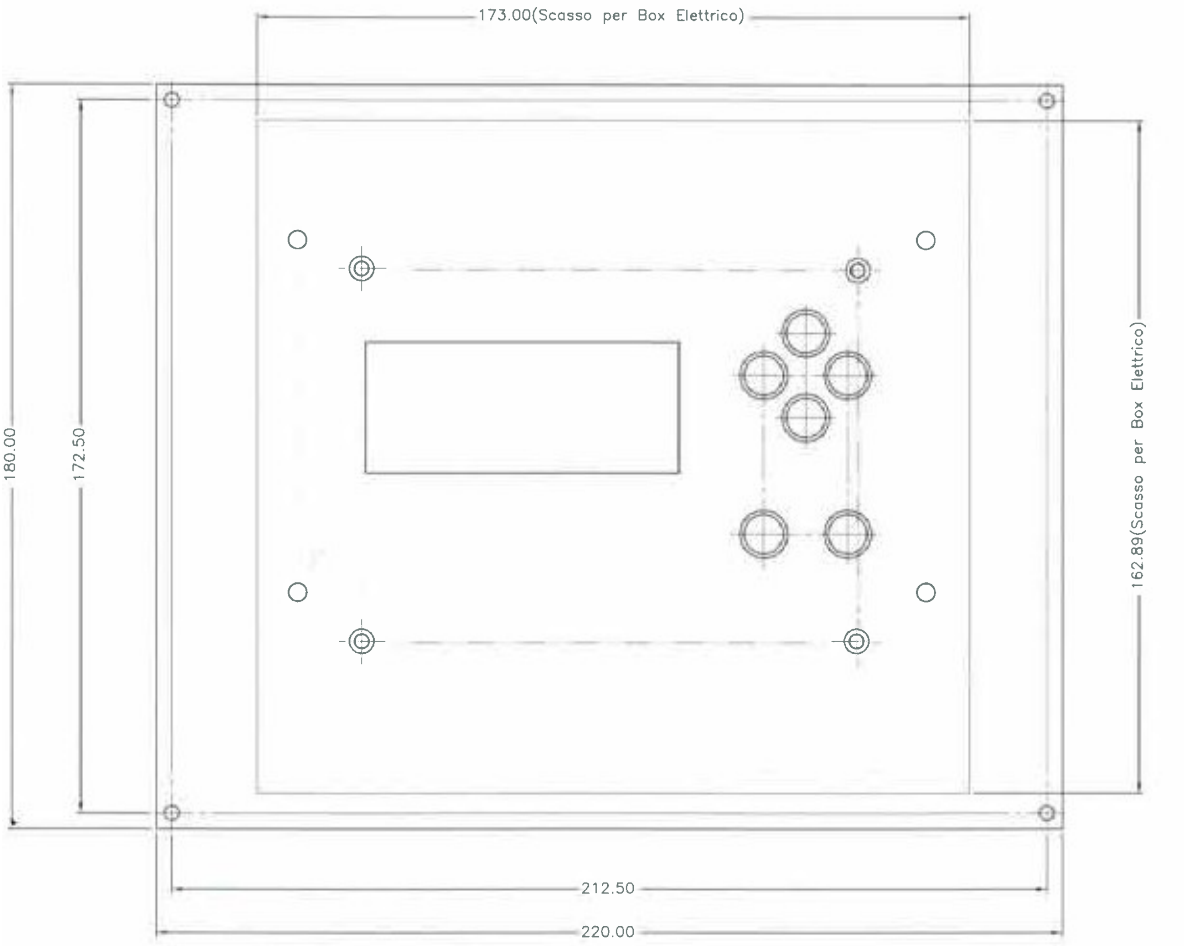
Tiefe 80,00 mm