R990525

SOIM1
SOIM3
SOIM5

SOIM1

SOIM3

SOIM2.5

SOIM5

SOPPRESSORE D'IMPULSI

PULSES DAMPENERS

IT

EN

MANUALE OPERATIVO / OPERATING MANUAL

Caratteristiche / *Features*

Soppressore di impulsi senza membrana.
Rivestimento interno in PP o PVDF.

Pulses dampeners without membrane.
PP or PVDF internal coating.

	SOIM1/V	SOIM1/D
Connessioni / *Fittings*	1/2"	1/2"
Volume / *Volume*	0.5 l	0.5 l
O-Rings / *O-Rings*	FKM B	EP
Corpo / *Body*	PVC	PVC
Temperatura max / *Max temp.*	45°C	45°C
Pressione max / *Max pressure*	5 bar	5 bar

	SOIM3/V	SOIM3/D	SOIM3K/V
Connessioni / *Fittings*	3/8"	3/8"	3/8"
Volume / *Volume*	0.09 l	0.09 l	0.09 l
O-Rings / *O-Rings*	FKM B	EP	FKM B
Corpo / *Body*	PVC	PVC	PVDF
Temperatura max / *Max temp.*	45°C	45°C	45°C
Pressione max / *Max pressure*	10 bar	10 bar	10 bar

	SOIM2.5 V/D	SOIM5 V/D
Connessioni / *Fittings*	1/4"	1/4"
Volume / *Volume*	2.5 l	5 l
O-Rings / *O-Rings*	FKM (V) EPDM (D)	FKM (V) EPDM (D)
Corpo / *Body*	PVC	PVC
Temperatura max / *Max temp.*	45°C	45°C
Pressione max / *Max pressure*	10 bar	10 bar

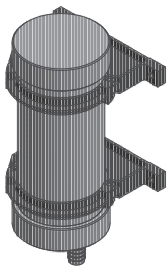

Installazione SOIM1

Posizionare il SOIM1 su un piano ORIZZONTALE e fissare con le 4 viti incluse nell'imballo.
Collegare il tubo di mandata della pompa dosatrice alla valvola di ingresso del SOIM1.
La valvola di ingresso ed uscita sono identificate da una freccia che indica la direzione del flusso.
Collegare la valvola di uscita alla valvola di iniezione.

SOIM1 installation

Fix SOIM1 on HORIZONTAL surface using the 4 screws.
Connect pump delivery hose to the SOIM1 input valve.
An arrow on input and output valves identify flow direction.
Connect output valve to injection point.

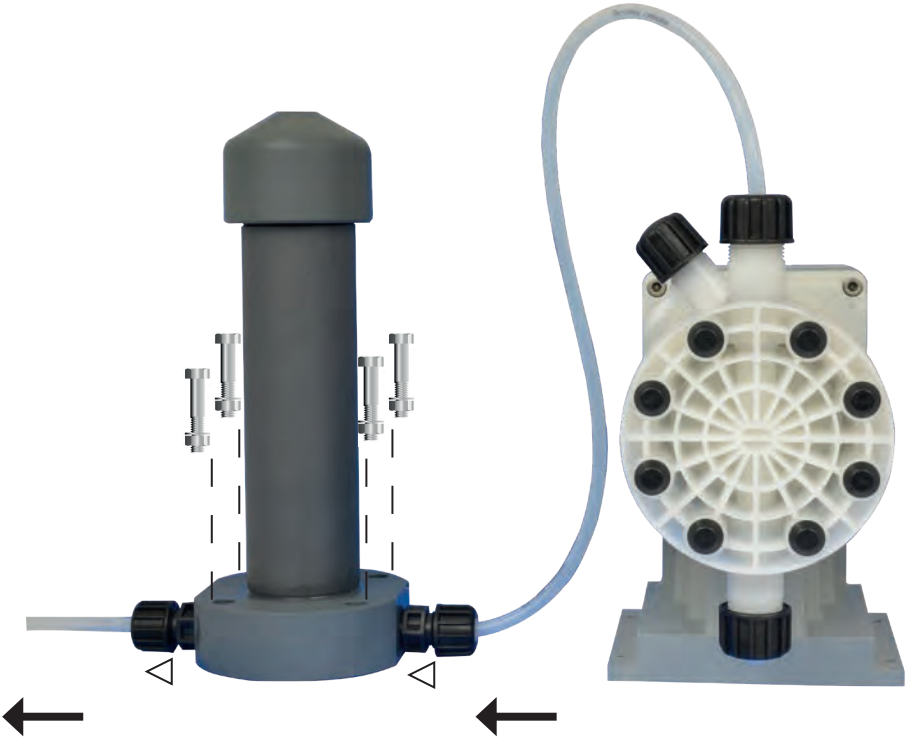

Direzione del flusso
Flow direction

Installazione SOIM3

Fissare il SOIM3 a parete con le 2 viti incluse nell'imballo.
Collegare il tubo di mandata della pompa dosatrice alla valvola di ingresso del SOIM3.
La valvola di ingresso ed uscita sono identificate da una freccia che indica la direzione del flusso.
Collegare la valvola di uscita alla valvola di iniezione.

SOIM3 installation

Fix SOIM3 on a WALL using the 2 screws.
Connect pump delivery hose to the SOIM3 input valve.
An arrow on input and output valves identify flow direction.
Connect output valve to injection point.

Installazione SOIM5 V/D

Fissare il SOIM5 V/D a parete ad una distanza massima di 50cm dalla pompa dosatrice utilizzando le viti sui collari di supporto. Collegare il tubo di mandata della pompa dosatrice ad una valvola del SOIM5 V/D. Le valvole di ingresso ed uscita sono interscambiabili. Collegare la valvola di uscita alla valvola di iniezione.

SOIM5 V/D installation

Fix SOIM5 on a WALL. (50cm max distance from dosing pump's head) using screws on holder collars. Connect pump delivery hose to the SOIM5 V/D input valve. Input and output valves are interchangeable Connect output valve to injection point.

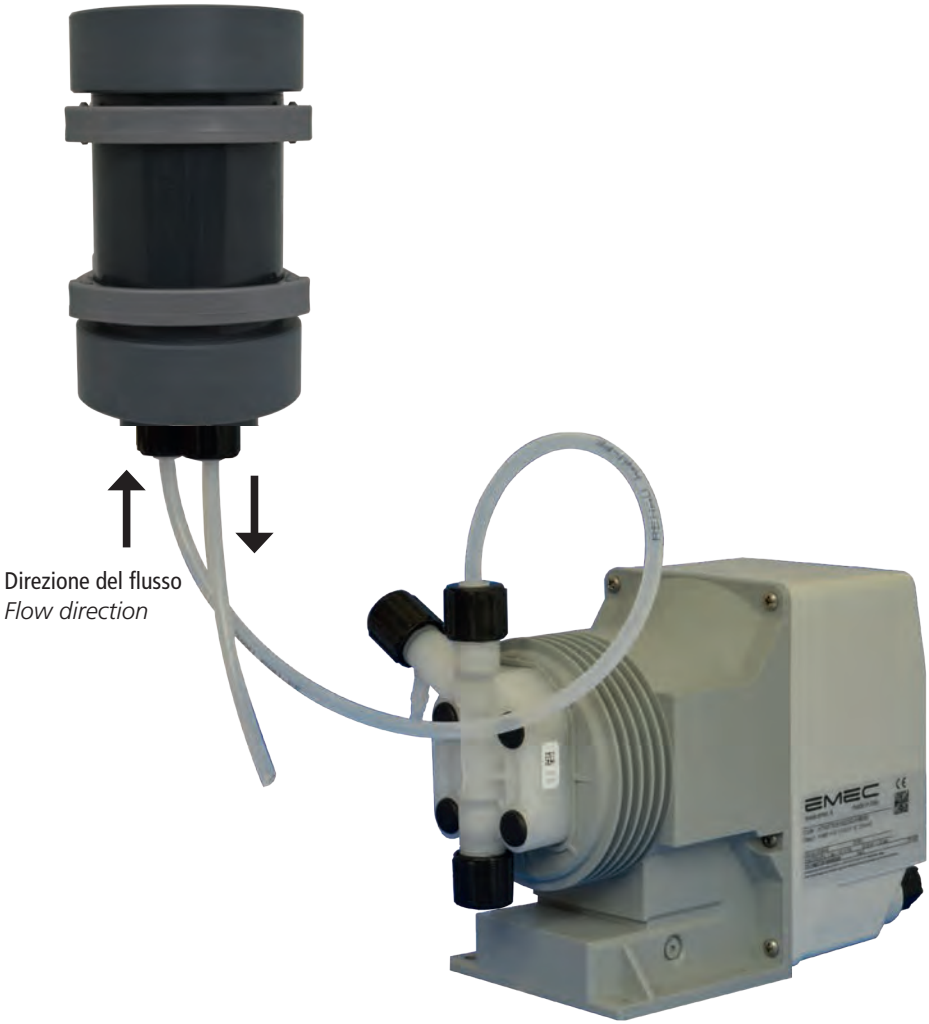

DIMENSIONI / *DIMENSIONS*

mm

SOIM3/V, SOIM3/D, SOIM3K/V

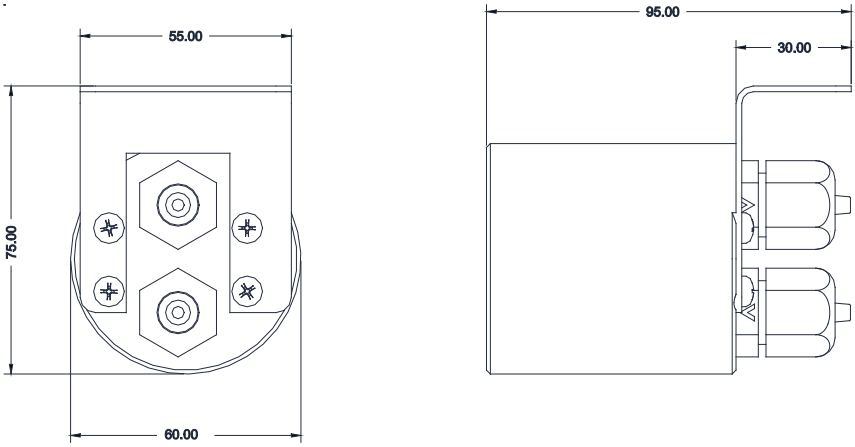

SOIM1/V, SOIM1/D

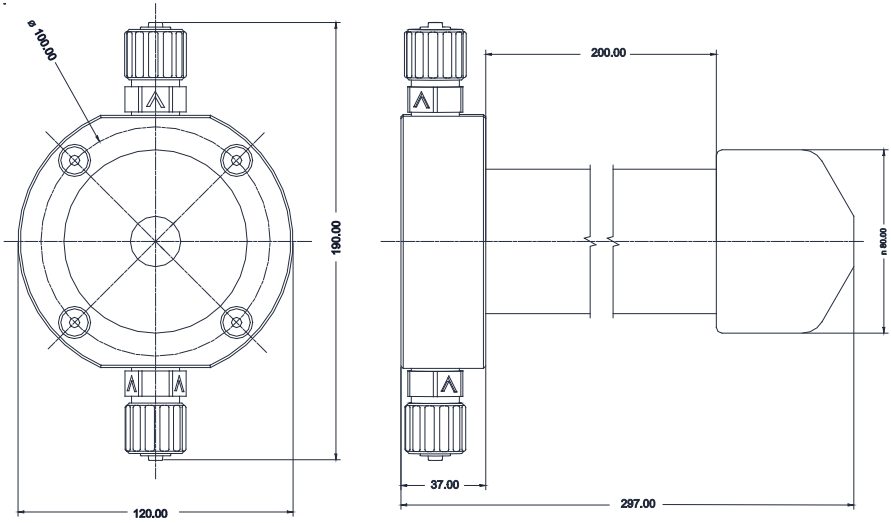

DIMENSIONI / *DIMENSIONS*

mm

SOIM5 V/D

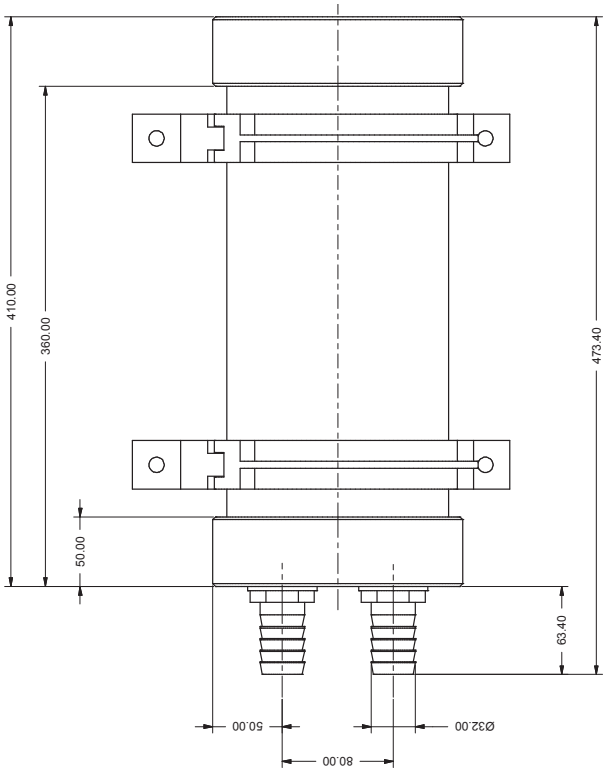

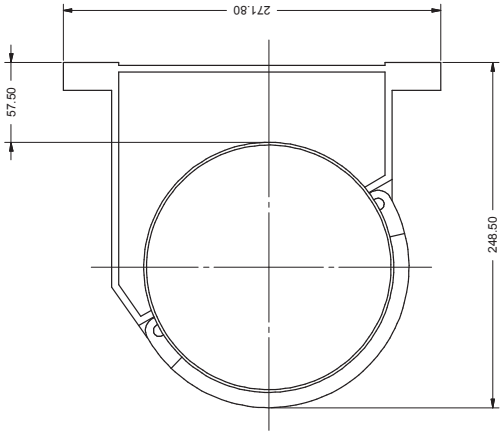

DIMENSIONI / *DIMENSIONS*

mm

SOIM 2.5

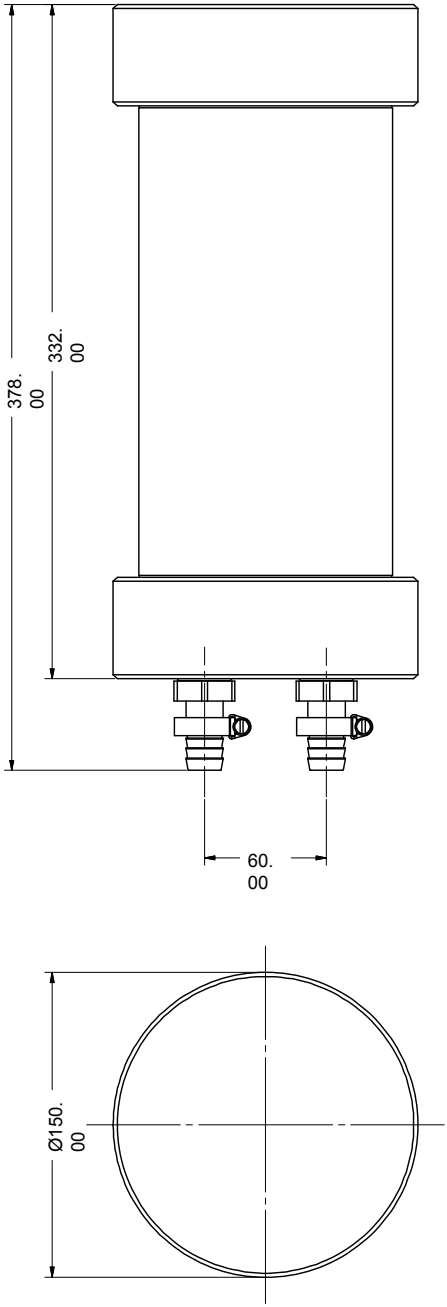

Smaltimento delle apparecchiature a fine vita da parte degli utenti

Questo simbolo avvisa di non smaltire il prodotto con i normali rifiuti. Rispettare la salute umana e l'ambiente conferendo l'apparecchiatura dismessa a un centro di raccolta designato per il riciclo di apparecchiature elettroniche ed elettriche. Per ulteriori informazioni visitare il sito on line.

Tutti i materiali utilizzati per la costruzione della pompa dosatrice e per questo manuale possono essere riciclati e favorire così il mantenimento delle incalcolabili risorse ambientali del nostro Pianeta. Non disperdere materiali dannosi nell'ambiente! Informati presso l'autorità competente sui programmi di riciclaggio per la tua zona d'appartenenza!