ECL
Offene Amperometerzellen

Datenblatt

Offene Amperometerzellen bestehen aus einem **Durchflusselektrodenhalter** mit einer **Chlor-Elektrode** und einem **Durchflusssensor**.
Einige Modelle können bis zu maximal drei zusätzliche Sonden (Temperatur, pH und Redox) aufnehmen.

Die Durchflussmenge des in dieser Zelle fließenden Wassers muss konstant gehalten werden und 40 l/h betragen. Für Anwendungen an Orten, die Druckschwankungen ausgesetzt sind, ist ein Druckstabilisator erhältlich.

Es wird der Einbau eines Filters vor dem Sondenhalter empfohlen.

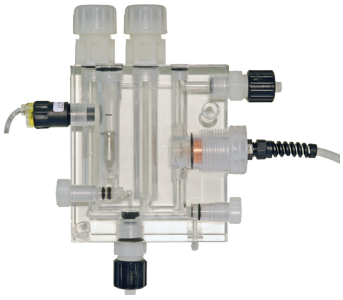

ECL6
ECL7
ECL12

- Sensoren zur Messung von Chlor (Hypochlorige Säure)
- Stabile und präzise Messungen auch bei niedrigen Chlorkonzentrationen
- Gehäuse aus Acryl
- Kontinuierlicher Messbereich
- Regelung, Messung und Steuerung des Durchflusses durch Näherungsschalter (ECL6; ECL6/E; ECL7; ECL12; ECL12/E)

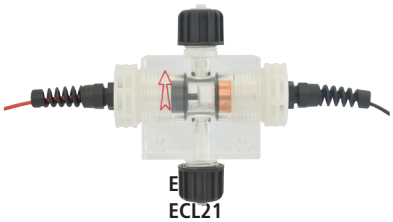

E
ECL21

Das im Wasser gelöste CHLOR ist in verschiedenen Formen vorhanden:

FREIES (AKTIVES) CHLOR:	HOCl (hypochlorige Säure).
GEBUNDENES CHLOR:	Monochloramine, Dichloramine, Trichloramine (Analysesystem DPD4-DPD1)
ORGANISCHES FREIES CHLOR:	freies Chlor mit Isocyanursäure/Isocyanurat.
ANORGANISCHES FREIES CHLOR:	freies Chlor (Analysesystem DPD1)
GESAMTCHLOR:	Summe aus freiem Chlor und gebundenem Chlor.

MODELLE

- ECL20 für freies Chlor (organisch und anorganisch) in Süßwasser
- ECL21 für freies Chlor (organisch und anorganisch) in Meerwasser
- ECL6 für freies Chlor (organisch und anorganisch)
- ECL7 für freies Chlor (organisch und anorganisch)
- ECL6/E für freies Chlor (organisch und anorganisch)
- ECL12 für freies Chlor (organisch und anorganisch) in Meerwasser
- ECL12/E für freies Chlor (organisch und anorganisch) in Meerwasser

ECL
Offene Amperometerzellen

Datenblatt

ECL6
ECL6/E

	ECL6	**ECL6/E**
Parameter	FREIES CHLOR (ORGANISCH UND ANORGANISCH)	
Messbereich	0-10 mg/l (0-10 ppm) Auflösung: ± 0,05	
Anschluss	2 Drähte (+rot; -schwarz)	
Messsystem	amperometrisch mit 2 Elektroden (Platin/Kupfer; Gold/Kupfer auf Anfrage)	
pH-Bereich:	6-8 pH	
Ausführungszeit	Erste Polarisation: ca. 2 h Repolarisation: ca. 50 min.	
Reaktionszeit	T_{90}: ca. 2 min.	
Kalibrierung des Nullpunktes	siehe Betriebsanleitung „Ausrichtung der Sonde“	
Kalibrierung des Slopes	siehe Betriebsanleitung „Ausrichtung der Sonde“ - Methode DPD1	
Alkalität	min 100 ppm	
Betriebstemperatur	5-40 °C (41-104 °F)	
Druck	0.4 - 5 bar (5.8 - 72.5 PSI)	
Kabel (Standard)	2 m (6,6 ft); 1 m wenn auf Platte montiert	
Arbeitsfluss	40 l/h	
Sondenhalter für	pH, Redox und Temperatur	Temperatur
Armaturen zum Anschluss an die Probenleitung	6x8	
Material	Elektrode: Platin/Kupfer Messzelle: Methacrylat (PMMA)	
Montage	Auf einer flachen vertikalen Oberfläche (Platte, Halter usw.)	
Lagerung	Vor Frost schützen, an einem kühlen, trockenen Ort (5-40 °C)	
Wartung	Regelmäßige Kontrolle des Signals DIE WARTUNGSINTERVALLE JE NACH WASSERQUALITÄT VERKÜRZEN.	

Via Donatori di Sangue, 1 - 02100 Rieti (Italy)
+39 074622841 | emecpumps.com

Specifications subject to change without notice | R2025

emec
SIMPLE AS WATER

IQNET CERTIFIED MANAGEMENT SYSTEM
qualityaustria SYSTEM CERTIFIED
ISO 9001:2015 No.07728/0
ISO 14001:2015 No.00997/0
ISO 45001:2018 No.01121/0

ECL
Offene Amperometerzellen

Datenblatt

ECL7

	ECL7
Parameter	FREIES CHLOR (ORGANISCH UND ANORGANISCH)
Messbereich	0-10 mg/l (0-10 ppm) Auflösung: ± 0,05
Anschluss	2 Drähte (+rot; -schwarz)
Messsystem	amperometrisch mit 2 Elektroden (Platin/Kupfer; Gold/Kupfer auf Anfrage)
pH-Bereich:	6-8 pH
Ausführungszeit	Erste Polarisation: ca. 2 h Repolarisation: ca. 50 min.
Reaktionszeit	T_{90}: ca. 2 min.
Kalibrierung des Nullpunktes	siehe Betriebsanleitung „Ausrichtung der Sonde“
Kalibrierung des Slopes	siehe Betriebsanleitung „Ausrichtung der Sonde“ - Methode DPD1
Alkalität	min 100 ppm
Betriebstemperatur	5-40 °C (41-104 °F)
Druck	0.4 - 5 bar (5.8 - 72.5 PSI)
Kabel (Standard)	2 m (6,6 ft); 1 m wenn auf Platte montiert
Arbeitsfluss	40 l/h
Sondenhalter für	pH, Redox (PG13,5) und Temperatur
Armaturen zum Anschluss an die Probenleitung	6x8
Material	Elektrode: Platin/Kupfer Messzelle: Methacrylat (PMMA)
Montage	Auf einer flachen vertikalen Oberfläche (Platte, Halter usw.)
Lagerung	Vor Frost schützen, an einem kühlen, trockenen Ort (5-40 °C)
Wartung	Regelmäßige Kontrolle des Signals DIE WARTUNGSINTERVALLE JE NACH WASSERQUALITÄT VERKÜRZEN.

ECL
Offene Amperometerzellen

Datenblatt

ECL12
ECL12/E

	ECL12	**ECL12/E**
Parameter	FREIES CHLOR (ORGANISCH UND ANORGANISCH) IN MEERWASSER	
Messbereich	0-10 mg/l (0-10 ppm) Auflösung: ± 0,05	
Anschluss	2 Drähte (+rot; -schwarz)	
Messsystem	amperometrisch mit 2 Elektroden (Platin/Silber)	
pH-Bereich:	6-8 pH	
Ausführungszeit	Erste Polarisation: ca. 2 h Repolarisation: ca. 50 min.	
Reaktionszeit	T_{90}: ca. 2 min.	
Kalibrierung des Nullpunktes	siehe Betriebsanleitung „Ausrichtung der Sonde“	
Kalibrierung des Slopes	siehe Betriebsanleitung „Ausrichtung der Sonde“ - Methode DPD1	
Alkalität	min 100 ppm	
Betriebstemperatur	5-40 °C (41-104 °F)	
Druck	0.4 - 5 bar (5.8 - 72.5 PSI)	
Kabel (Standard)	2 m (6,6 ft); 1 m wenn auf Platte montiert	
Arbeitsfluss	40 l/h	
Sondenhalter für	pH, Redox und Temperatur	Temperatur
Armaturen zum Anschluss an die Probenleitung	6x8	
Material	Elektrode: Platin/Silber Messzelle: Methacrylat (PMMA)	
Montage	Auf einer flachen vertikalen Oberfläche (Platte, Halter usw.)	
Lagerung	Vor Frost schützen, an einem kühlen, trockenen Ort (5-40 °C)	
Wartung	Regelmäßige Kontrolle des Signals DIE WARTUNGSINTERVALLE JE NACH WASSERQUALITÄT VERKÜRZEN.	

Via Donatori di Sangue, 1 - 02100 Rieti (Italy)
+39 074622841 | emecpumps.com

Specifications subject to change without notice | R2025

emec SIMPLE AS WATER

IQNET CERTIFIED MANAGEMENT SYSTEM
qualityaustria SYSTEM CERTIFIED
ISO 9001:2015 No.07728/0
ISO 14001:2015 No.00997/0
ISO 45001:2018 No.01121/0

ECL
Offene Amperometerzellen

Datenblatt

ECL20

	ECL20
Parameter	FREIES CHLOR (ORGANISCH UND ANORGANISCH) IN SÜSSWASSER
Messbereich	0-10 mg/l (0-10 ppm) Auflösung: ± 0,05
Anschluss	2 Drähte (+rot; -schwarz)
Messsystem	amperometrisch mit 2 Elektroden
pH-Bereich:	6-8 pH
Ausführungszeit	Erste Polarisation: ca. 2 h Repolarisation: ca. 50 min.
Reaktionszeit	T_{90}: ca. 2 min.
Kalibrierung des Nullpunktes	siehe Betriebsanleitung „Ausrichtung der Sonde“
Kalibrierung des Slopes	siehe Betriebsanleitung „Ausrichtung der Sonde“ - Methode DPD1
Alkalität	min 100 ppm
Betriebstemperatur	5-40 °C (41-104 °F)
Druck	0.4 - 5 bar (5.8 - 72.5 PSI)
Kabel (Standard)	2 m (6,6 ft); 1 m wenn auf Platte montiert
Arbeitsfluss	40 l/h
Armaturen zum Anschluss an die Probenleitung	6x8
Material	Elektrode: Platin/Kupfer Messzelle: Methacrylat (PMMA)
Montage	Auf einer flachen vertikalen Oberfläche (Platte, Halter usw.)
Lagerung	Vor Frost schützen, an einem kühlen, trockenen Ort (5-40 °C)
Wartung	Regelmäßige Kontrolle des Signals DIE WARTUNGSINTERVALLE JE NACH WASSERQUALITÄT VERKÜRZEN.

ECL
Offene Amperometerzellen

Datenblatt

ECL21

	ECL21
Parameter	FREIES CHLOR (ORGANISCH UND ANORGANISCH) IN MEERWASSER
Messbereich	0-10 mg/l (0-10 ppm) Auflösung: ± 0,05
Anschluss	2 Drähte (+rot; -schwarz)
Messsystem	amperometrisch mit 2 Elektroden
pH-Bereich:	6-8 pH
Ausführungszeit	Erste Polarisation: ca. 2 h Repolarisation: ca. 50 min.
Reaktionszeit	T_{90}: ca. 2 min.
Kalibrierung des Nullpunktes	siehe Betriebsanleitung „Ausrichtung der Sonde“
Kalibrierung des Slopes	siehe Betriebsanleitung „Ausrichtung der Sonde“ - Methode DPD1
Alkalität	min 100 ppm
Betriebstemperatur	5-40 °C (41-104 °F)
Druck	0.4 - 5 bar (5.8 - 72.5 PSI)
Kabel (Standard)	2 m (6,6 ft); 1 m wenn auf Platte montiert
Arbeitsfluss	40 l/h
Armaturen zum Anschluss an die Probenleitung	6x8
Material	Elektrode: Platin/Silber Messzelle: Methacrylat (PMMA)
Montage	Auf einer flachen vertikalen Oberfläche (Platte, Halter usw.)
Lagerung	Vor Frost schützen, an einem kühlen, trockenen Ort (5-40 °C)
Wartung	Regelmäßige Kontrolle des Signals DIE WARTUNGSINTERVALLE JE NACH WASSERQUALITÄT VERKÜRZEN.

ABMESSUNGEN

ECL12

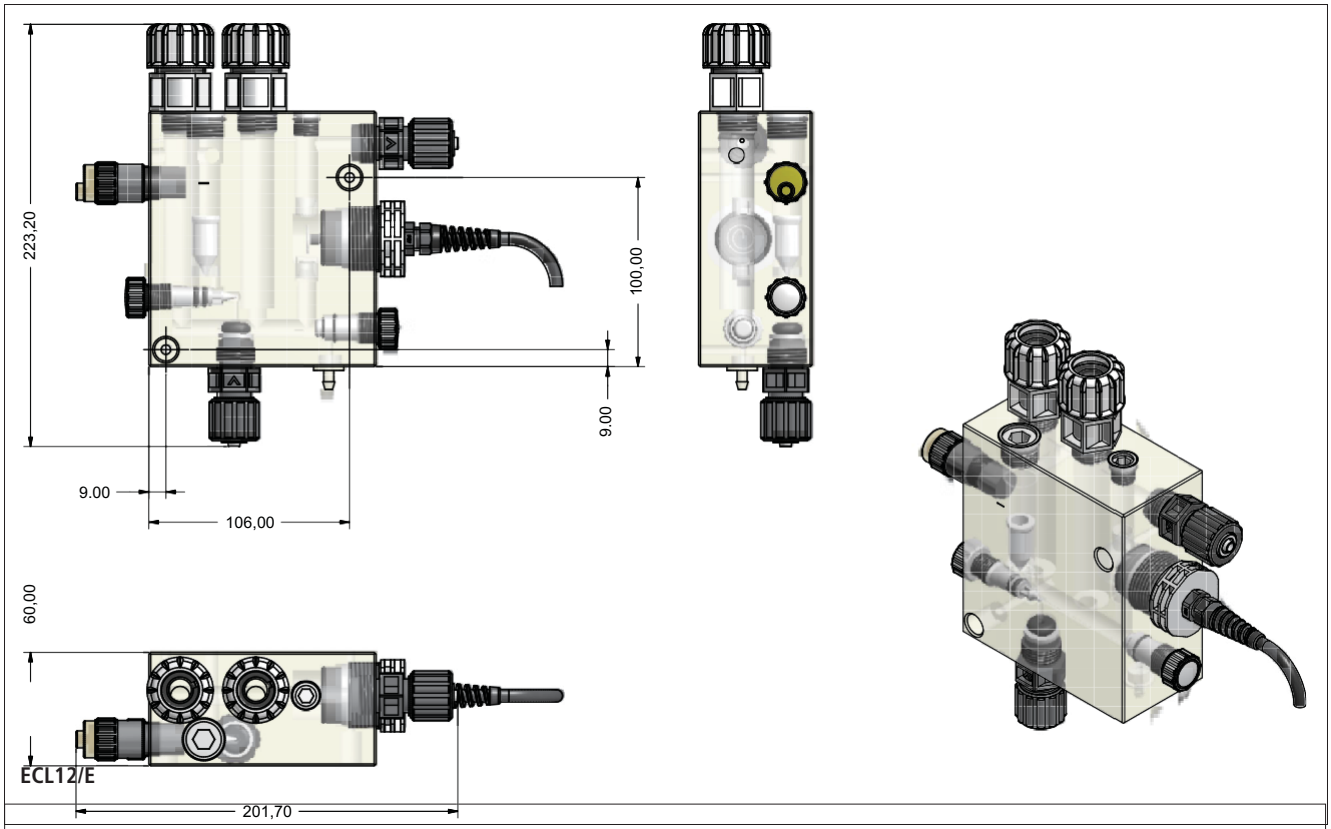

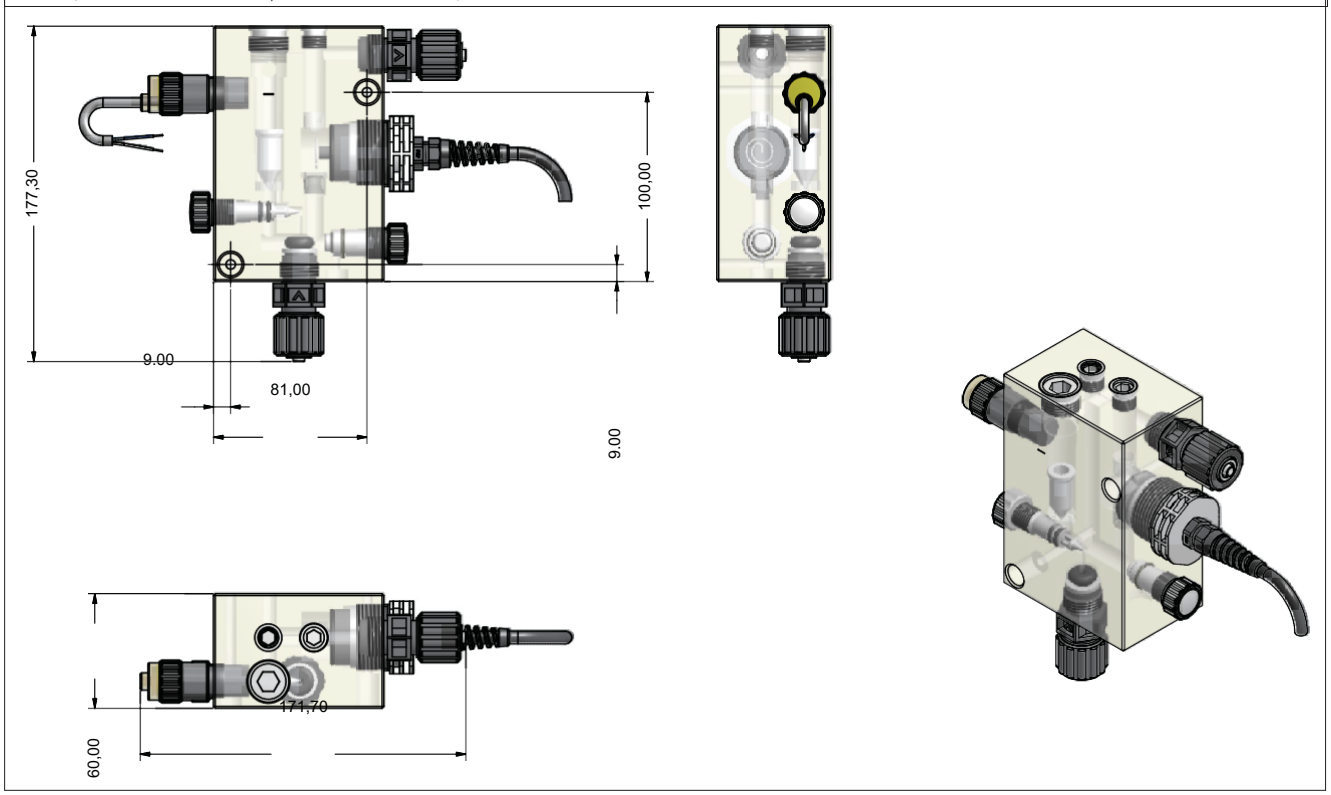

ABMESSUNGEN

ECL6 / ECL7

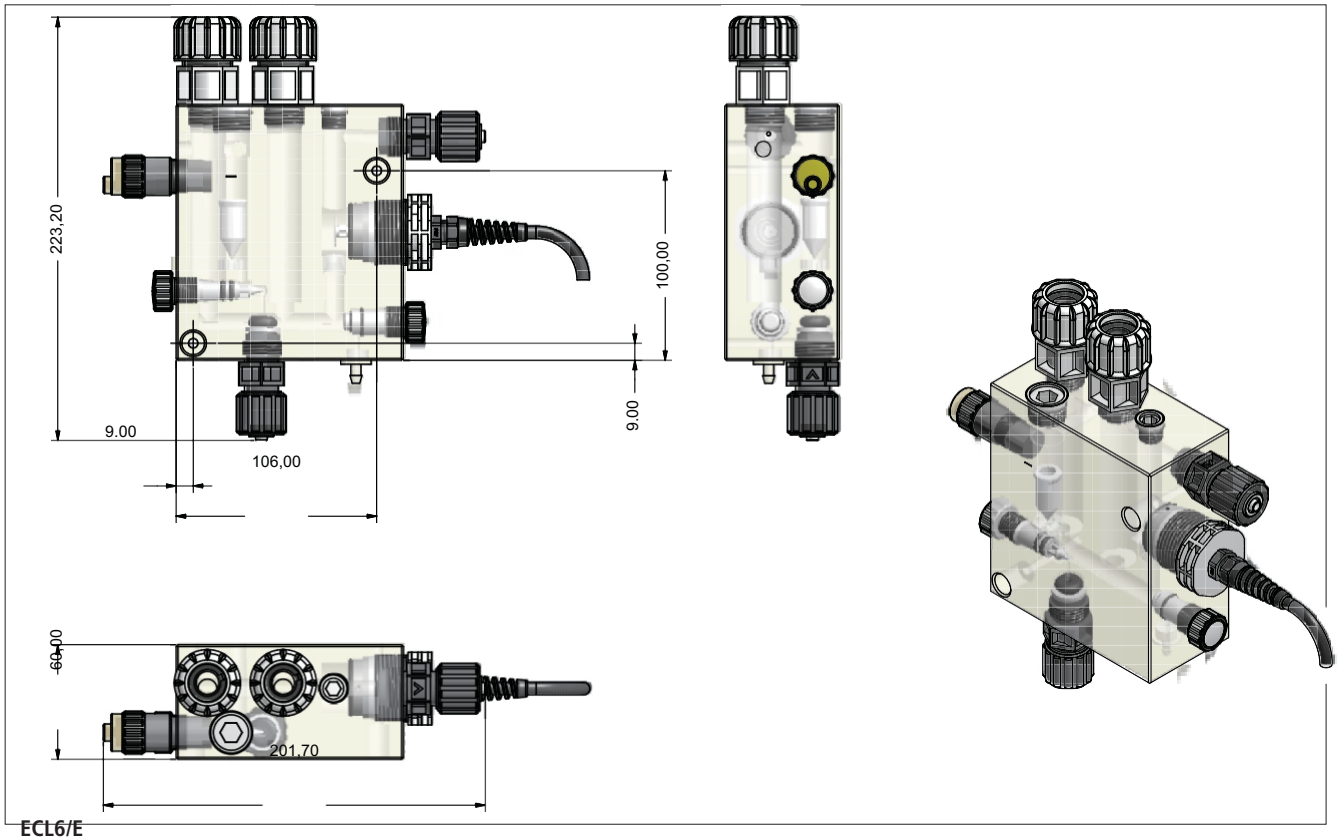

ECL6/E

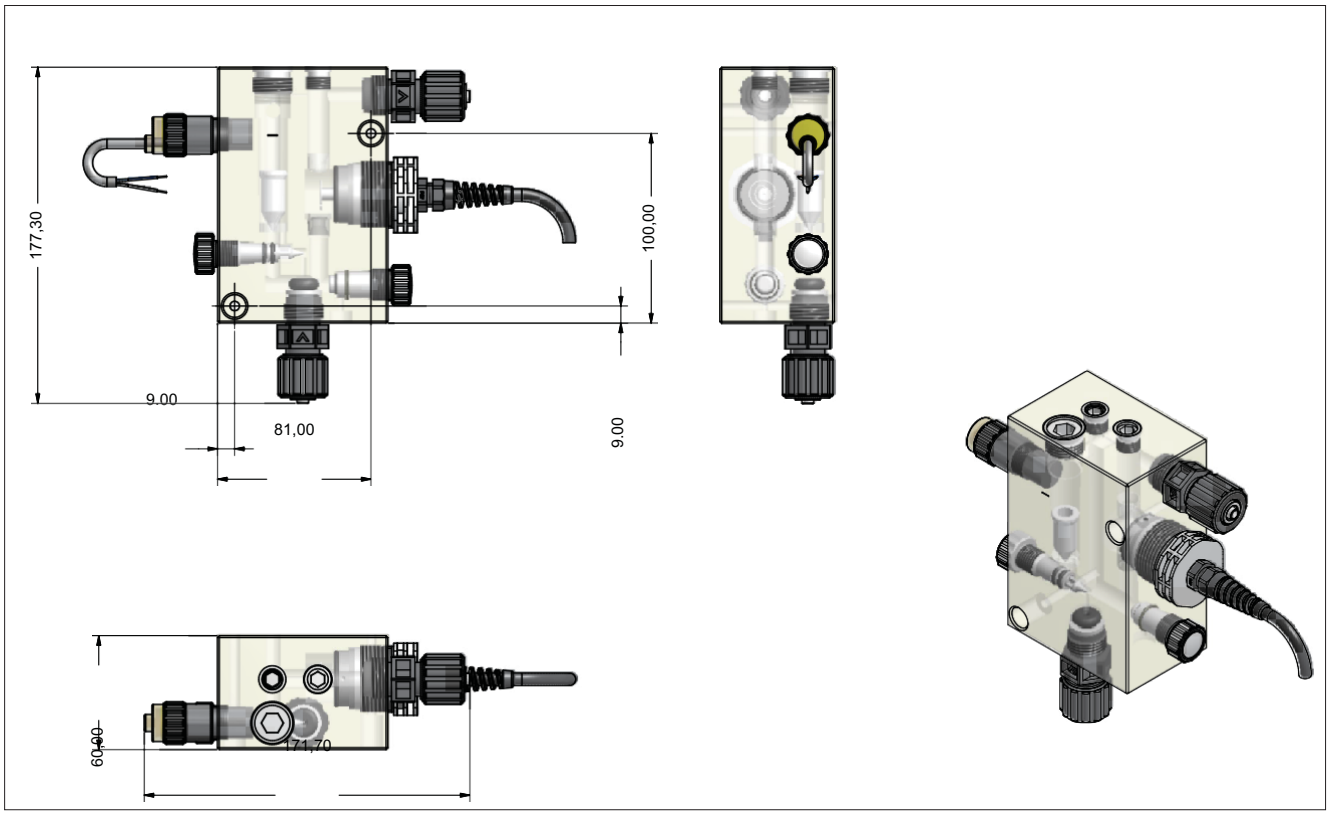

ABMESSUNGEN

ECL21

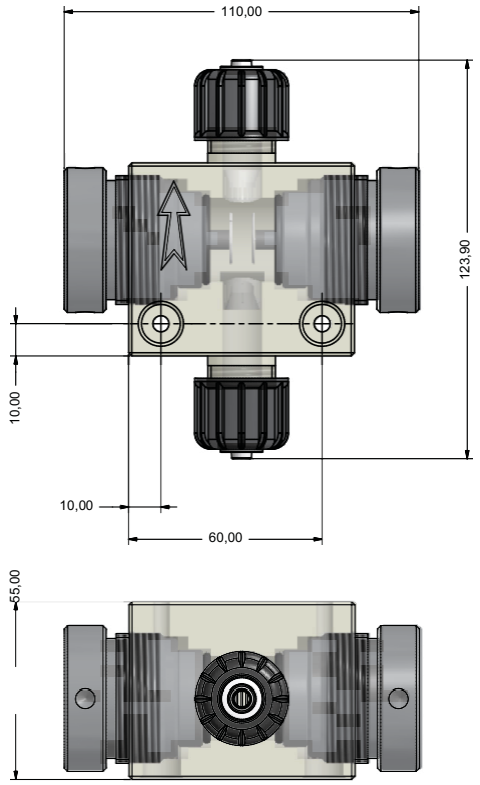

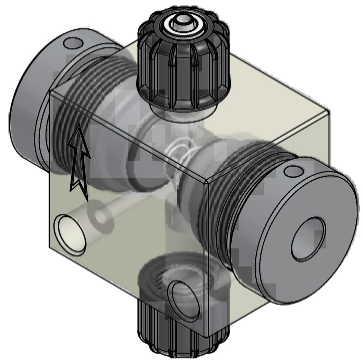

Entworfen von: Geprüft von: Datum: Tol. Allg.
Gewicht Massimo_F Massimo_F 15/07/2015
±0.05

ECL20

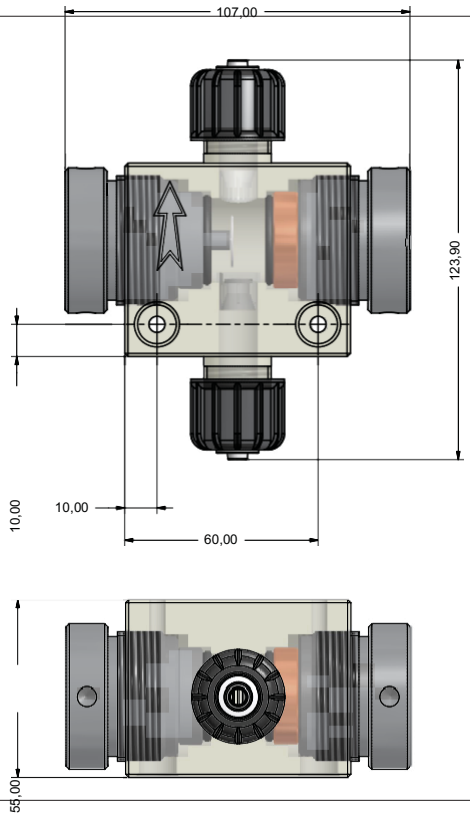

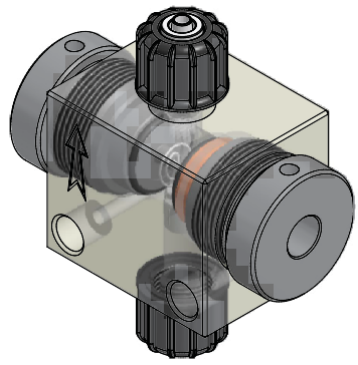

Entworfen von: Geprüft von: Datum: Tol. Allg.
Gewicht Massimo_F Massimo_F 15/07/2015
±0.05